# ZONA NOTTE

- Comodini
- Servomuto
- Scarpiera
- Testiere letto

**Petrozzi Design  www.petrozzidesign.com**

# NORA

Plexiglass sp.10 mm - Disponibile in tutte le nostre colorazioni

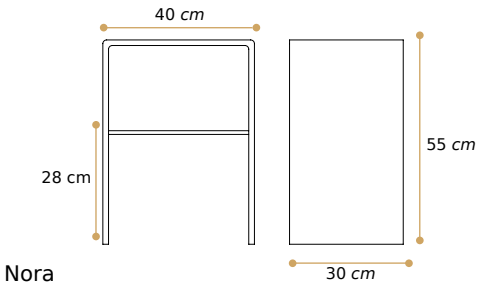


Nora

Nora 2

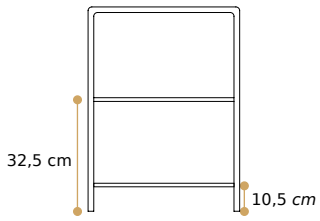


| CODICE | MODELLO | DIMENSIONI |
|---|---|---|
| COM02 | NORA 1 RIPIANO | L45xP30xH45 cm |
| COM03 | NORA 2 RIPIANI | L45xP30xH45 cm |

# PONTE

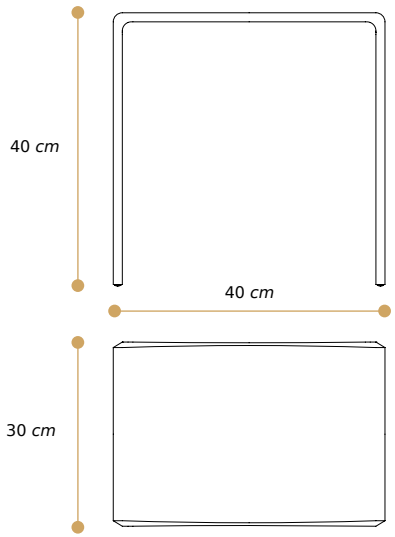


Plexiglass sp.10 mm - Disponibile in tutte le nostre colorazioni

| CODICE | MODELLO | DIMENSIONI |
|---|---|---|
| COM01 | COMODINO PONTE | L40xP30xH40 cm |

# DUNE

Plexiglass sp.10 mm - Disponibile in tutte le nostre colorazioni

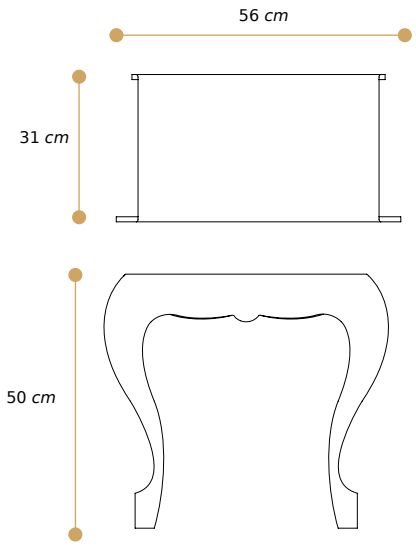


| CODICE | MODELLO | DIMENSIONI |
|---|---|---|
| COM07 | COMODINO DUNE | L56xP31xH50 cm |

# NORA Cassetto

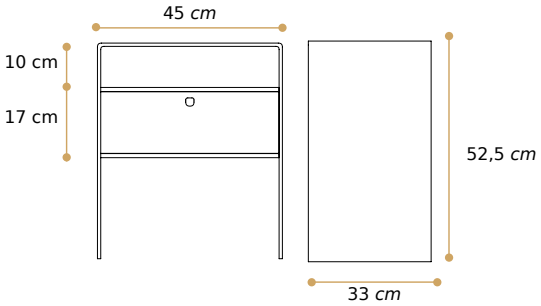


Struttura Plexiglass sp.10 mm _ Disponibile in tutte le nostre colorazioni
Cassetto Plexiglass sp. 5 mm_ Disponibile in tutte le nostre colorazioni

NB:In fase d'ordine specificare il colore della struttura ed il colore del cassetto

| CODICE | MODELLO | DIMENSIONI |
|---|---|---|
| COM09 | NORA CON CASSETTO | L45xP33xH52,5 cm |

# DUNE 4

Plexiglass sp.5 mm - Disponibile in tutte le nostre colorazioni

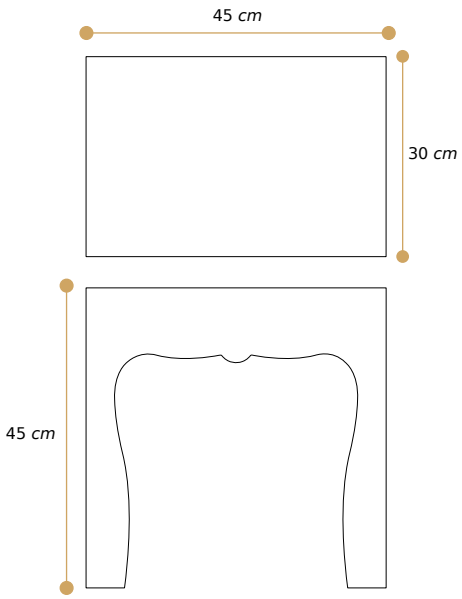


| CODICE | MODELLO | DIMENSIONI |
|---|---|---|
| COM04 | COMODINO DUNE 4 | L45xP30xH45 cm |

# FIORE

Plexiglass sp.10 mm - Disponibile in tutte le nostre colorazioni

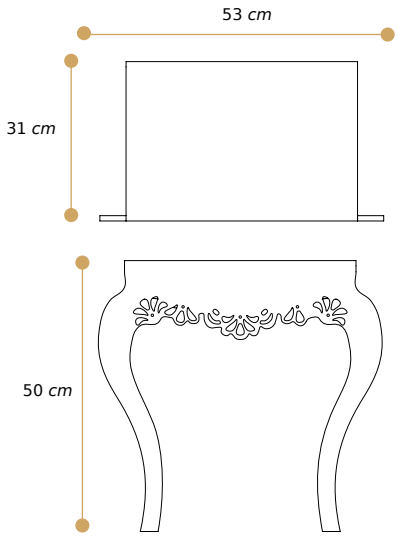


| CODICE | MODELLO | DIMENSIONI |
|---|---|---|
| COM06 | COMODINO FIORE | L53xP31xH50 cm |

# LINEA

## 400CR

Plexiglass sp.10 mm - Disponibile in tutte le nostre colorazioni

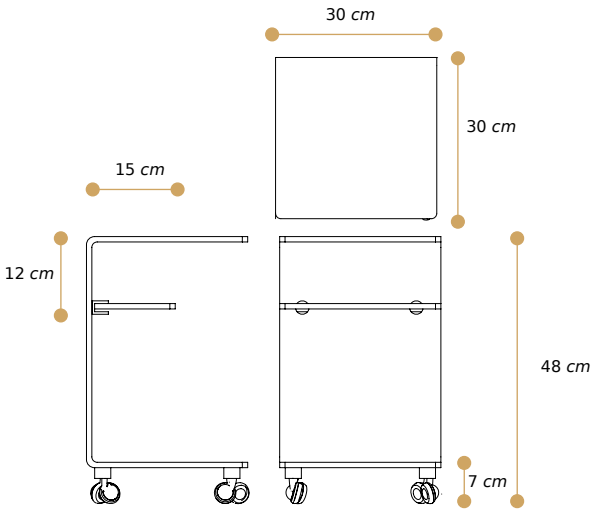


## 400C

Plexiglass sp.10 mm - Disponibile in tutte le nostre colorazioni

| CODICE | MODELLO | DIMENSIONI |
|---|---|---|
| 400CR | LINEA CON RUOTE E RIPIANO | L45xP30xH45 cm |
| 400C | LINEA CON RUOTE - SENZA RIPIANO | L45xP30xH45 cm |

# LINEA

**401CR**
Plexiglass sp.10 mm - Disponibile in tutte le nostre colorazioni

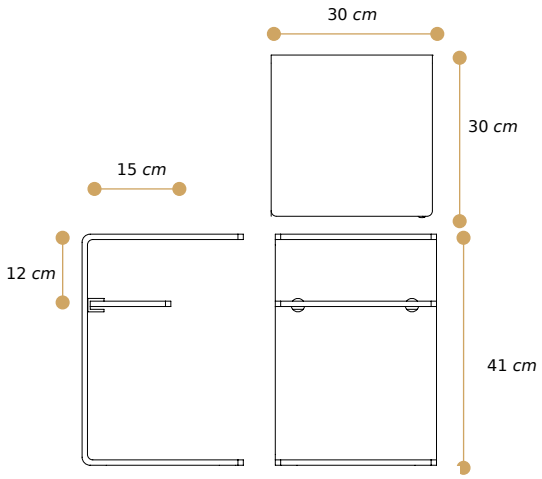


**401C**
Plexiglass sp.10 mm - Disponibile in tutte le nostre colorazioni

| CODICE | MODELLO | DIMENSIONI |
|---|---|---|
| 401CR | LINEA SENZA RUOTE - CON RIPIANO | L45xP30xH45 cm |
| 401C | LINEA SENZA RUOTE - SENZA RIPIANO | L45xP30xH45 cm |

# LUCE

Plexiglass sp.10 mm - Disponibile in tutte le nostre colorazioni

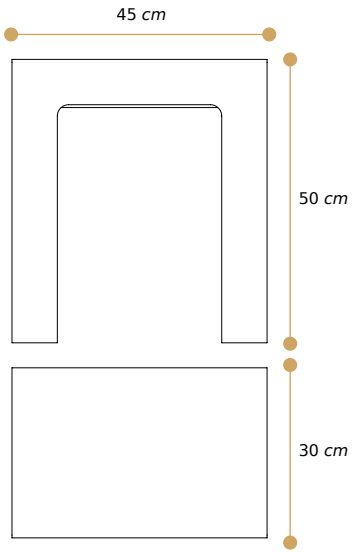


| CODICE | MODELLO | DIMENSIONI |
|---|---|---|
| COM12 | COMODINO LUCE | L45xP30xH50 cm |

# SECRET

Plexiglass sp.10 mm - Disponibile in tutte le nostre colorazioni

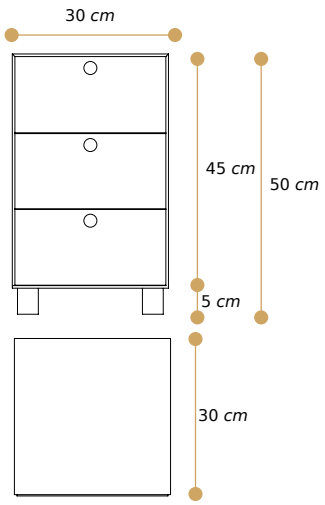


| CODICE | MODELLO | DIMENSIONI |
|---|---|---|
| CAS01 | SECRET | L30xP30xH50 cm |
| CAS01R | SECRET CON RUOTE | L30xP30xH52 cm |

# DREAM

Plexiglass sp.5 mm - Disponibile in tutte le nostre colorazioni

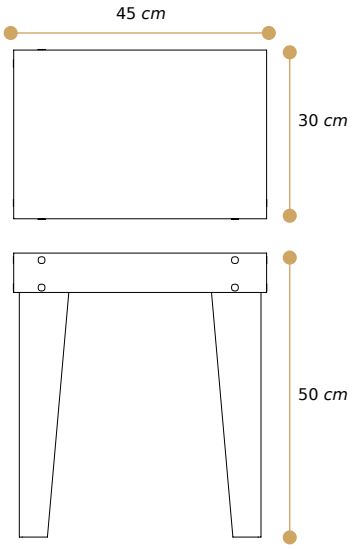


| CODICE | MODELLO | DIMENSIONI |
|---|---|---|
| COM08 | COMODINO DREAM | L45xP30xH50 cm |

# PISOLO

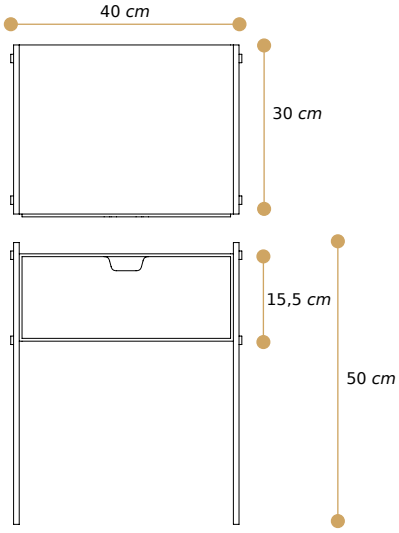


Struttura plexiglass sp.10mm - Disponibile in tutte le nostre colorazioni
Cassetto plexiglass sp.5mm - Disponibile in tutte le nostre colorazioni

NB:In fase d’ordine specificare il colore della struttura ed il colore del cassetto

| CODICE | MODELLO | DIMENSIONI |
|---|---|---|
| COM10 | COMODINO PISOLO | L40xP30xH50 cm |

# KUBì

Plexiglass sp.5 mm - Disponibile in tutte le nostre colorazioni
Possibilità di inserire un ripiano interno e anta di chiusura

Versione con anta di chiusura
Cerniere in metallo cromato

| CODICE | MODELLO | DIMENSIONI |
|---|---|---|
| KU030 | MODULO KUBÍ 30 | L30xP20xH30 cm |
| KU025 | MODULO KUBÍ 25 | L25xP20xH25 cm |
| KU020 | MODULO KUBÍ 20 | L20xP20xH20 cm |
| KU0AN | ANTA PER CUBO | |
| KU0RI | RIPIANO INTERNO | |

# FLASH

Il comodino Luminoso Flash può essere personalizzato tramite incisione a Laser con qualsiasi scritta o disegno vettoriale. L'incisione può essere posizionata sia a destra che a sinistra, si prega di specificarlo in fase d'ordine, in caso contrario l'incisione verrà posizionata sul lato sinistro (come da foto).

Plexiglass sp.10 mm - Disponibile in tutte le nostre colorazioni
Attacco a parete - Metallo satinato con Led interni

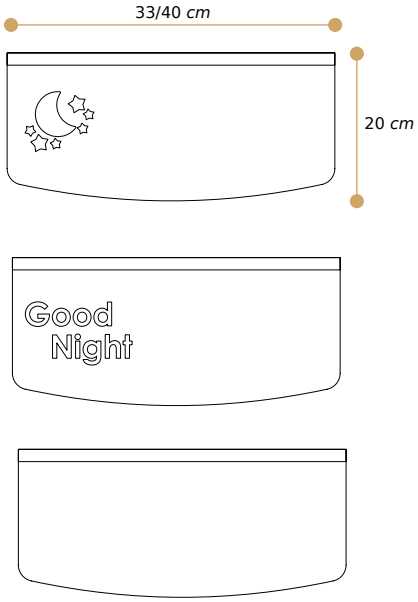


| CODICE | MODELLO | DIMENSIONI |
|---|---|---|
| FL033SL / FL040SL | FLASH STELLE & LUNA | L33xP20cm / L40xP20 cm |
| FL033GN/FL040GN | FLASH GOOD NIGHT | L33xP20cm / L40xP20 cm |
| FL0033/FL040 | FLASH SENZA INCISIONE | L33xP20cm / L40xP20 cm |
| FL33P/FL40P | FLASH PERSONALIZZATO | L33XP20cm / L40xP20 cm |

# FRECCIA

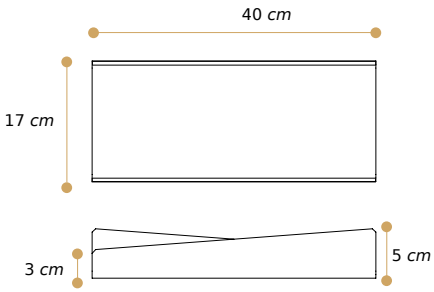


Plexiglass sp.5 mm - Disponibile in tutte le nostre colorazioni
Mensola Reversibile versione ad incollo e tassello.
La versione ad incollo può essere posizionata su tutte le superifici piane
con un rugosità massima di 0,5mm ad esclusione di muri grezzi, intonaci e parati.

# DUNE

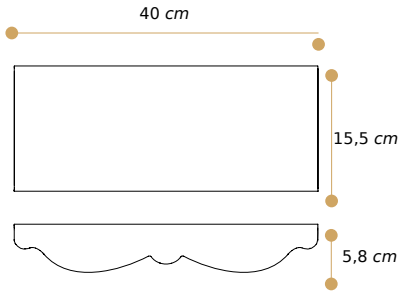


Plexiglass sp.5 mm - Disponibile in tutte le nostre colorazioni
Mensola Reversibile versione ad incollo e tassello.
La versione ad incollo può essere posizionata su tutte le superifici piane
con un rugosità massima di 0,5mm ad esclusione di muri grezzi, intonaci e parati.

| CODICE | MODELLO | DIMENSIONI |
|---|---|---|
| 72T | MENSOLA FRECCIA A TASSELLO | L40xP17xH5/3 cm |
| 72 | MENSOLA FRECCIA AD INCOLLO | L40xP17xH5/3 cm |
| 399MT | MENSOLA DUNE A TASSELLO | L40xP15,5xH5,8 cm |
| 399M | MENSOLA DUNE AD INCOLLO | L40xP15,5xH5,8 cm |

# HOMO

Plexiglass sp.5 mm/10mm - Disponibile in tutte le nostre colorazioni
Aste cilindriche Ø 18 mm

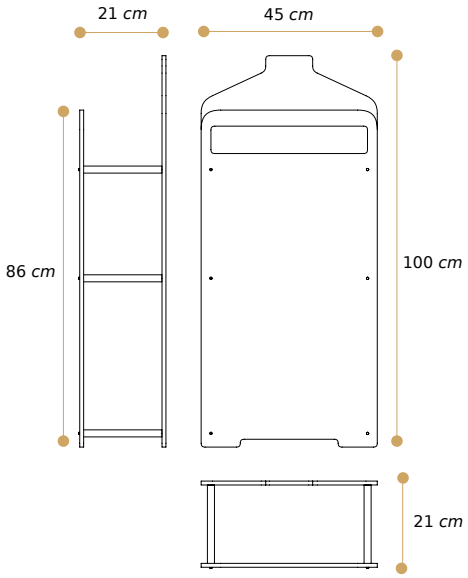


| CODICE | MODELLO | DIMENSIONI |
|---|---|---|
| SM001 | HOMO sp.5mm | L45xP21xH100 cm |
| SM001S | HOMO sp.10 mm | L45xP21xH100 cm |

# LUI&LEI

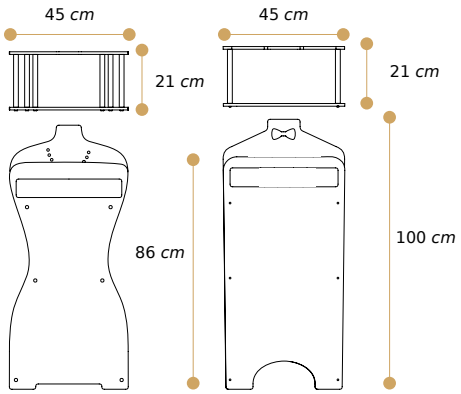


Plexiglass sp.5mm / 10mm - Disponibile in tutte le nostre colorazioni
Aste cilindriche Ø 18 mm

| CODICE | MODELLO | DIMENSIONI |
|---|---|---|
| SM002 | LEI sp.5mm | L45xP21xH100 cm |
| SM002S | LEI Sp.10 mm | L45xP21xH100 cm |
| SM003 | LUI sp.5mm | L45xP21xH100 cm |
| SM003S | LUI Sp.10 mm | L45xP21xH100 cm |

# TWIN

Scarpiera sovrapponibile tramite un incastro che ne permette l'impilabilità.
Dotata di maniglie per un per pratico trasporto

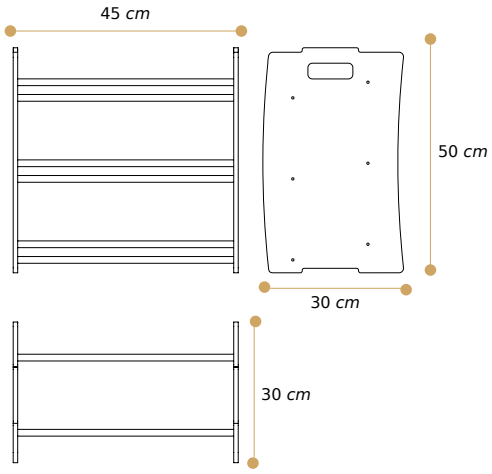


Laterali Plexiglass sp.10mm - Disponibile in tutte le nostre colorazioni
Aste orizzontali - Plexiglass colato Ø 18mm - Disponibile SOLO Trasparente

| CODICE | MODELLO | DIMENSIONI |
|---|---|---|
| TW001 | SCARPIERA TWIN | L45xP30xH50 cm |

# LINEA

# CLASSIC

Testiere in plexiglass sp.10mm disponibili con fissaggio a parete o con predisposizione fori per attacco al giroletto.
Le dimensioni delle testiere possono variare in base alla dimensione del letto esistente.
Possibilità di personalizzazione con incisione e con barra luminosa a led

La testiera Sogno è realizzata in plexiglass sp.10mm tramite taglio laser e lucidatura mano.
Possibilità di personalizzazione con qualsiasi nome o scritta. Dotata di barra Led
Realizzabile a misura

| CODICE | MODELLO | DIMENSIONI |
|---|---|---|
| TS001 | TESTIERA LINEA | L180xH102 cm |
| TS002 | TESTIERA SOGNO | L100xH109,2 cm |
| TS003 | TESTIERA NATURA | L200xH125 cm |
| TS004 | TESTIERA CLASSIC | L180xH111,5 cm |
| TSLED | BARRA LED | A MISURA |