ILLUMINAZIONE

Lampadari
Lampade da appoggio
Lampade da terra

Petrozzi Design www.petrozzidesign.com

ROUND

Lampadina attacco E27 a led o a basso consumo (NON in dotazione)
Si sconsiglia l'uso di lampadina ad incandescenza

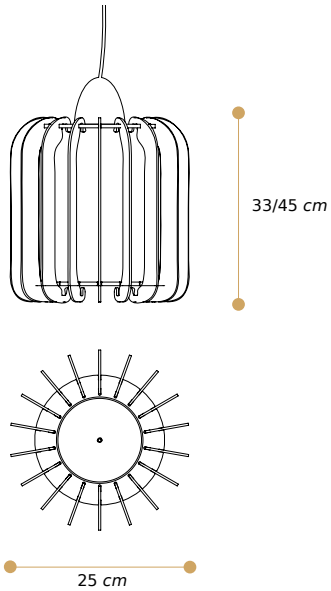

Alette sp.3mm - Disponibili in tutte le nostre colorazioni
Attacchi sp.5mm - Disponibili SOLO trasparenti
Supporto sospensione - Acciaio Cromato
Cavo elettrico trasparente - Regolabile fino a 80cm

CODICE	MODELLO	DIMENSIONI
LA001	ROUND H33 cm	Ø25xH33 cm
LA001G	ROUND H45 cm	Ø25xH45 cm

LINE

Lampadina attacco E27 a led o a basso consumo (NON in dotazione)
Si sconsiglia l'uso di lampadina ad incandescenza

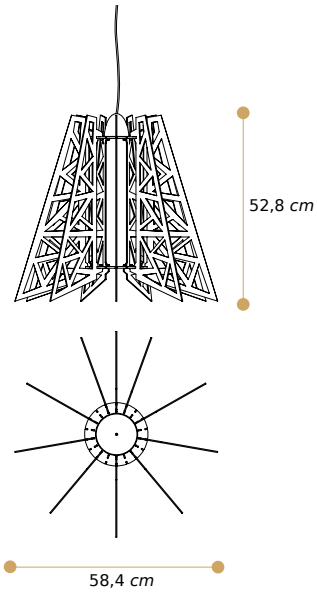

Alette sp.3mm - Disponibili in tutte le nostre colorazioni
Attacchi sp.5mm - Disponibili SOLO trasparenti
Supporto sospensione - Acciaio Cromato
Cavo elettrico trasparente - Regolabile fino a 80cm

CODICE	MODELLO	DIMENSIONI
LA002	LINE	Ø58,4xH52,8 cm

LUME

Lampadina attacco E27 a led o a basso consumo (NON in dotazione)
Si sconsiglia l'uso di lampadina ad incandescenza

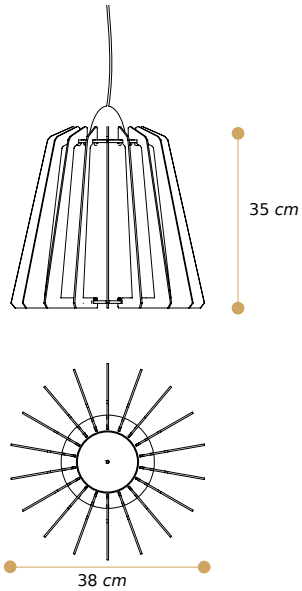

Alette sp.3mm - Disponibili in tutte le nostre colorazioni
Attacchi sp.5mm - Disponibili SOLO trasparenti
Supporto sospensione - Acciaio Cromato
Cavo elettrico trasparente - Regolabile fino a 80cm

CODICE	MODELLO	DIMENSIONI
LA003	LUME	Ø38xH35 cm

RICCIO

Lampadina attacco E27 a led o a basso consumo (NON in dotazione)
Si sconsiglia l'uso di lampadina ad incandescenza

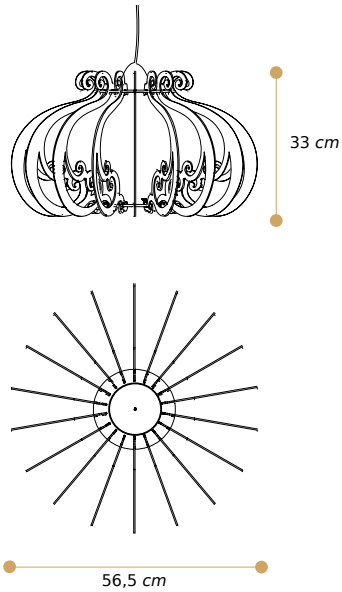

Alette sp.3mm - Disponibili in tutte le nostre colorazioni
Attacchi sp.5mm - Disponibili SOLO trasparenti
Supporto sospensione - Acciaio Cromato
Cavo elettrico trasparente - Regolabile fino a 80cm

CODICE	MODELLO	DIMENSIONI
LA004	RICCIO 18 Alette	Ø56,5xH33 cm
LA004P	RICCIO 9 Alette	Ø56,5xH33 cm

FRECCIA

Lampadina attacco E27 a led o a basso consumo (NON in dotazione)
Si sconsiglia l'uso di lampadina ad incandescenza

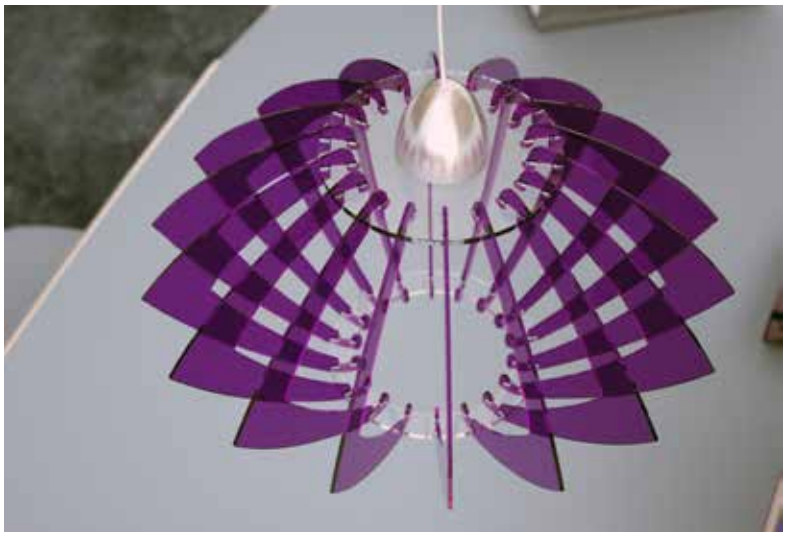

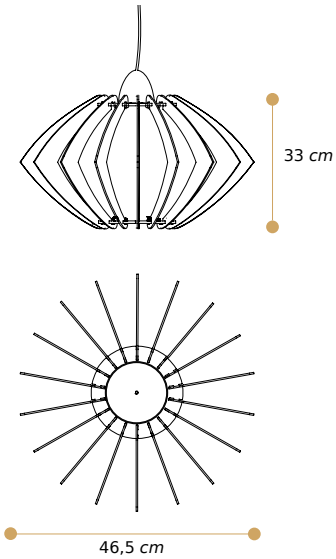

Alette sp.3mm - Disponibili in tutte le nostre colorazioni
Attacchi sp.5mm - Disponibili SOLO trasparenti
Supporto sospensione - Acciaio Cromato
Cavo elettrico trasparente - Regolabile fino a 80cm

CODICE	MODELLO	DIMENSIONI
LA005	FRECCIA	Ø46,5xH33 cm

ARIA

Lampadina attacco E27 a led o a basso consumo (NON in dotazione)
Si sconsiglia l'uso di lampadina ad incandescenza

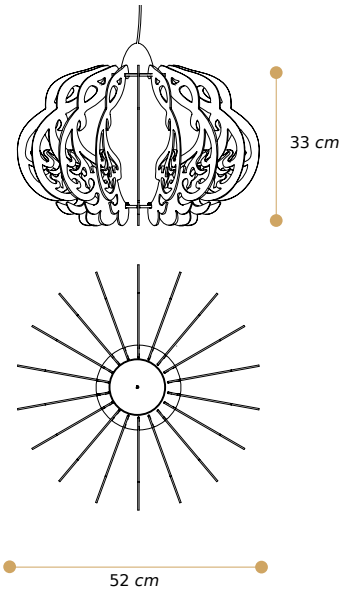

Alette sp.3mm - Disponibili in tutte le nostre colorazioni
Attacchi sp.5mm - Disponibili SOLO trasparenti
Supporto sospensione - Acciaio Cromato
Cavo elettrico trasparente - Regolabile fino a 80cm

CODICE	MODELLO	DIMENSIONI
LA006	ARIA 18 Alette	Ø52xH33 cm
LA006P	ARIA 9 Alette	Ø52xH33 cm

TROPIC

Lampadina attacco E27 a led o a basso consumo (NON in dotazione)
Si sconsiglia l'uso di lampadina ad incandescenza

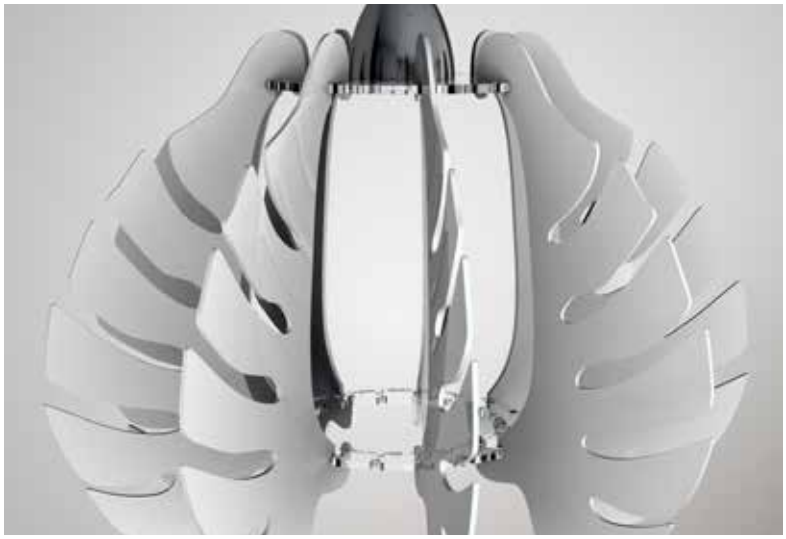

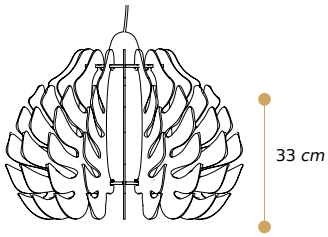

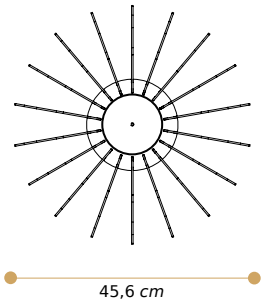

Alette sp.3mm - Disponibili in tutte le nostre colorazioni
Attacchi sp.5mm - Disponibili SOLO trasparenti
Supporto sospensione - Acciaio Cromato
Cavo elettrico trasparente - Regolabile fino a 80cm

CODICE	MODELLO	DIMENSIONI
LA007	TROPIC 18 Alette	Ø45,6xH33 cm
LA007P	TROPIC 9 Alette	Ø45,6xH33 cm

MOON

Lampadina attacco E27 a led o a basso consumo (NON in dotazione)
Si sconsiglia l'uso di lampadina ad incandescenza

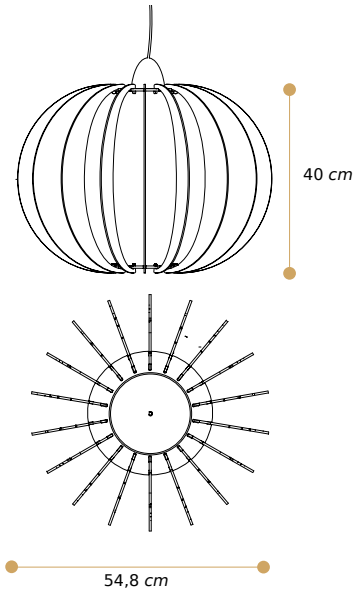

Alette sp.3mm - Disponibili in tutte le nostre colorazioni
Attacchi sp.5mm - Disponibili SOLO trasparenti
Supporto sospensione - Acciaio Cromato
Cavo elettrico trasparente - Regolabile fino a 80cm

CODICE	MODELLO	DIMENSIONI
LA008	MOON	Ø54,8xH40 cm

ALBA

Lampadina attacco E27 a led o a basso consumo (NON in dotazione)
Si sconsiglia l'uso di lampadina ad incandescenza

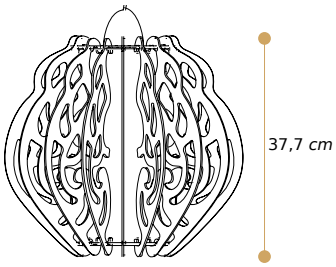

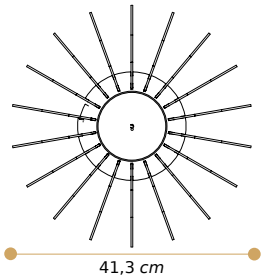

Alette sp.3mm - Disponibili in tutte le nostre colorazioni
Attacchi sp.5mm - Disponibili SOLO trasparenti
Supporto sospensione - Acciaio Cromato
Cavo elettrico trasparente - Regolabile fino a 80cm

CODICE	MODELLO	DIMENSIONI
LA009	ALBA 18 Alette	Ø41,3xH37,7 cm
LA009P	ALBA 9 Alette	Ø41,3xH37,7 cm

DUNE

Lampadina attacco E27 a led o a basso consumo (NON in dotazione)
Si sconsiglia l'uso di lampadina ad incandescenza

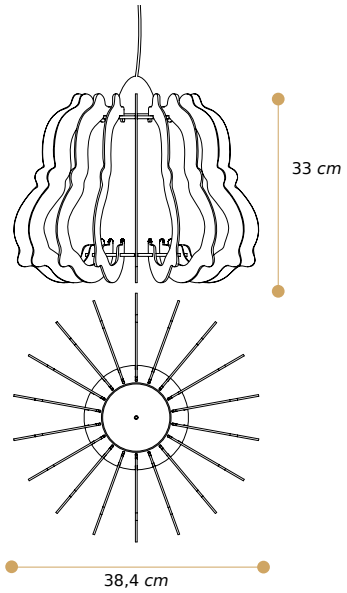

Alette sp.3mm - Disponibili in tutte le nostre colorazioni
Attacchi sp.5mm - Disponibili SOLO trasparenti
Supporto sospensione - Acciaio Cromato
Cavo elettrico trasparente - Regolabile fino a 80cm

CODICE	MODELLO	DIMENSIONI
LA016	DUNE 18 Alette	Ø38,4xH33 cm
LA016P	DUNE 9 Alette	Ø38,4xH33 cm

NUVOLA

Lampadina attacco E27 a led o a basso consumo (NON in dotazione)
Si sconsiglia l'uso di lampadina ad incandescenza

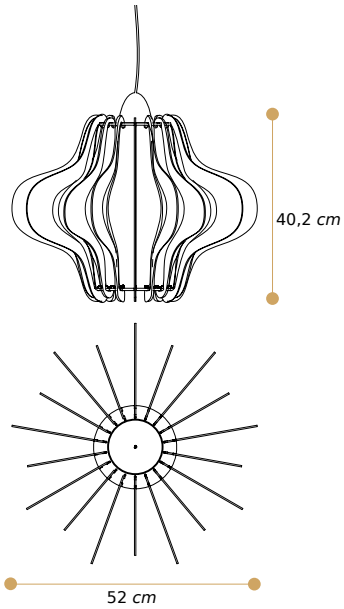

Alette sp.3mm - Disponibili in tutte le nostre colorazioni
Attacchi sp.5mm - Disponibili SOLO trasparenti
Supporto sospensione - Acciaio Cromato
Cavo elettrico trasparente - Regolabile fino a 80cm

CODICE	MODELLO	DIMENSIONI
LA012	NUVOLA	Ø52xH40,2 cm

ONDA

Lampadina attacco E27 a led o a basso consumo (NON in dotazione)
Si sconsiglia l'uso di lampadina ad incandescenza

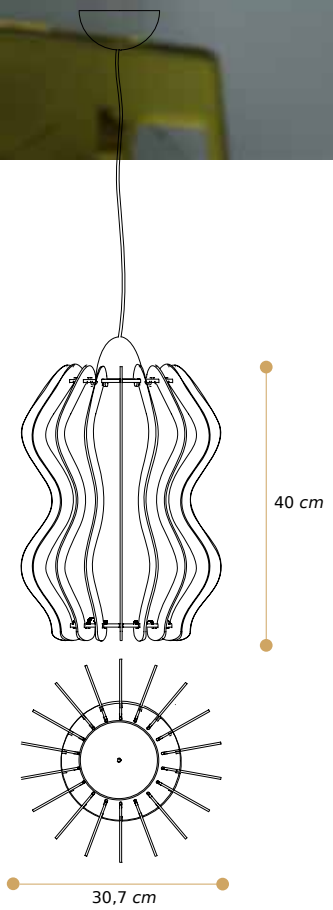

Alette sp.3mm - Disponibili in tutte le nostre colorazioni
Attacchi sp.5mm - Disponibili SOLO trasparenti
Supporto sospensione - Acciaio Cromato
Cavo elettrico trasparente - Regolabile fino a 80cm

CODICE	MODELLO	DIMENSIONI
LA014	ONDA	Ø30,7xH40 cm

ACQUARIO

Lampadina attacco E27 a led o a basso consumo (NON in dotazione)
Si sconsiglia l'uso di lampadina ad incandescenza

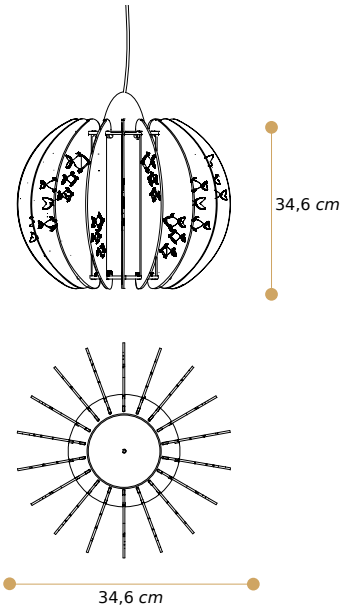

Alette sp.3mm - Disponibili in tutte le nostre colorazioni
Attacchi sp.5mm - Disponibili SOLO trasparenti
Supporto sospensione - Acciaio Cromato
Cavo elettrico trasparente - Regolabile fino a 80cm

CODICE	MODELLO	DIMENSIONI
LA015	ACQUARIO 18 Alette	Ø34,6xH34,6 cm
LA015P	ACQUARIO 9 Alette	Ø34,6xH34,6 cm

LUCE

Lampadina attacco E27 a led o a basso consumo (NON in dotazione)
Si sconsiglia l'uso di lampadina ad incandescenza

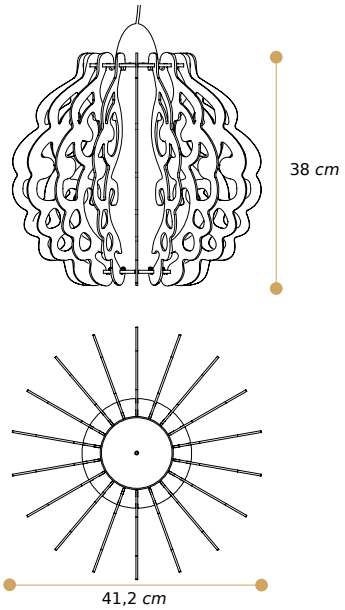

Alette sp.3mm - Disponibili in tutte le nostre colorazioni
Attacchi sp.5mm - Disponibili SOLO trasparenti
Supporto sospensione - Acciaio Cromato
Cavo elettrico trasparente - Regolabile fino a 80cm

CODICE	MODELLO	DIMENSIONI
LA017	LUCE 18 Alette	Ø41,2xH38 cm
LA017P	LUCE 9 Alette	Ø41,2xH38 cm

ARGIA

Lampadina attacco E27 a led o a basso consumo (NON in dotazione)
Si sconsiglia l'uso di lampadina ad incandescenza

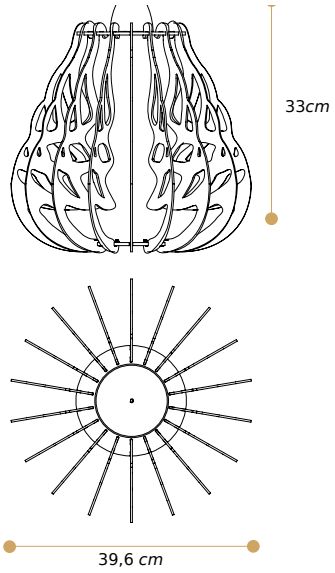

Alette sp.3mm - Disponibili in tutte le nostre colorazioni
Attacchi sp.5mm - Disponibili SOLO trasparenti
Supporto sospensione - Acciaio Cromato
Cavo elettrico trasparente - Regolabile fino a 80cm

CODICE	MODELLO	DIMENSIONI
LA010	ARGIA 18 Alette	Ø39,6xH33 cm
LA010P	ARGIA 9 Alette	Ø39,6xH33 cm

AUREO 2

Lampadina attacco E27 a led o a basso consumo (NON in dotazione)
Si sconsiglia l'uso di lampadina ad incandescenza

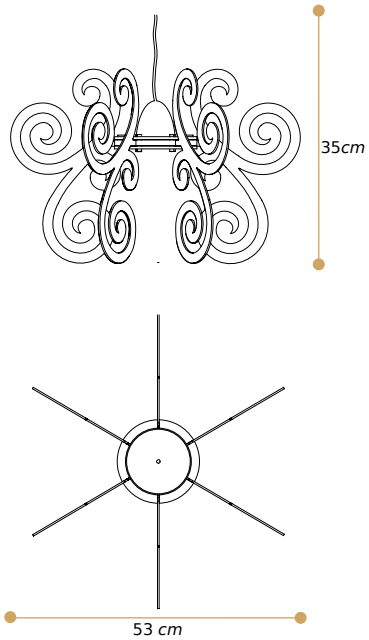

Alette sp.3mm - Disponibili in tutte le nostre colorazioni
Attacchi sp.10mm/sp.5mm - Disponibili SOLO trasparenti
Supporto sospensione - Acciaio Cromato
Cavo elettrico trasparente - Regolabile fino a 80cm

CODICE	MODELLO	DIMENSIONI
1501	AUREO DOPPIO	Ø53xH35 cm

AUREO

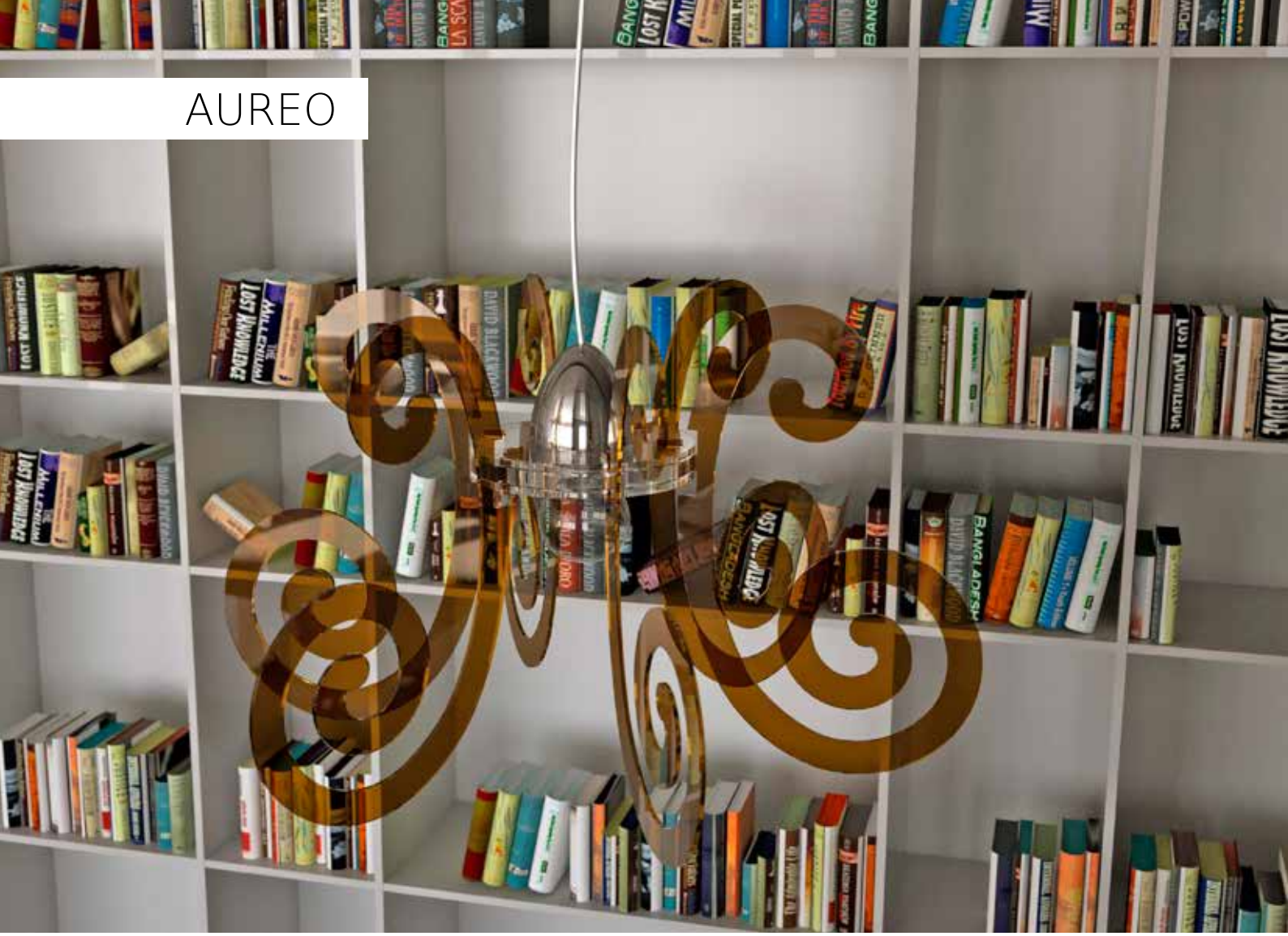

Lampadina attacco E27 a led o a basso consumo (NON in dotazione)
Si sconsiglia l'uso di lampadina ad incandescenza

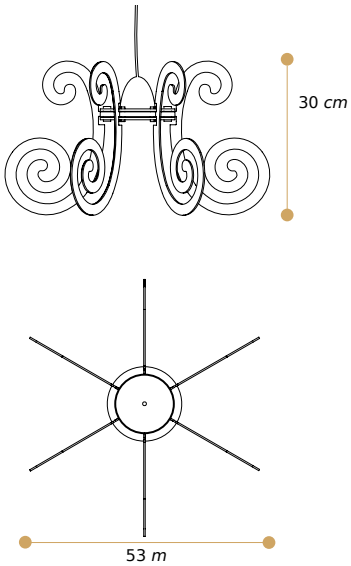

Alette sp.3mm - Disponibili in tutte le nostre colorazioni
Attacchi sp.10mm/sp.5mm - Disponibili SOLO trasparenti
Supporto sospensione - Acciaio Cromato
Cavo elettrico trasparente - Regolabile fino a 80cm

CODICE	MODELLO	DIMENSIONI
1502	AUREO DOPPIO	Ø53xH30 cm

GOCCIA

Lampadina attacco E27 a led o a basso consumo (NON in dotazione)
Si sconsiglia l'uso di lampadina ad incandescenza

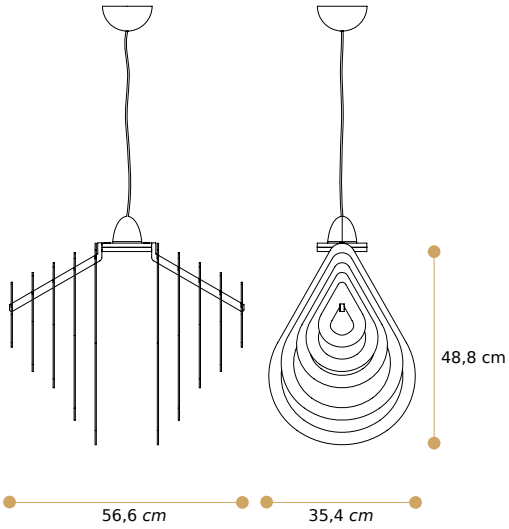

Alette sp.3mm - Disponibili in tutte le nostre colorazioni
Attacchi sp.10mm/sp.5mm - Disponibili SOLO trasparenti
Supporto sospensione - Acciaio Cromato
Cavo elettrico trasparente - Regolabile fino a 80cm

CODICE	MODELLO	DIMENSIONI
1509	GOCCIA	L56,6xP35,4xH48,8 cm

FRAME

Lampadina attacco E27 a led o a basso consumo (NON in dotazione)
Si sconsiglia l'uso di lampadina ad incandescenza

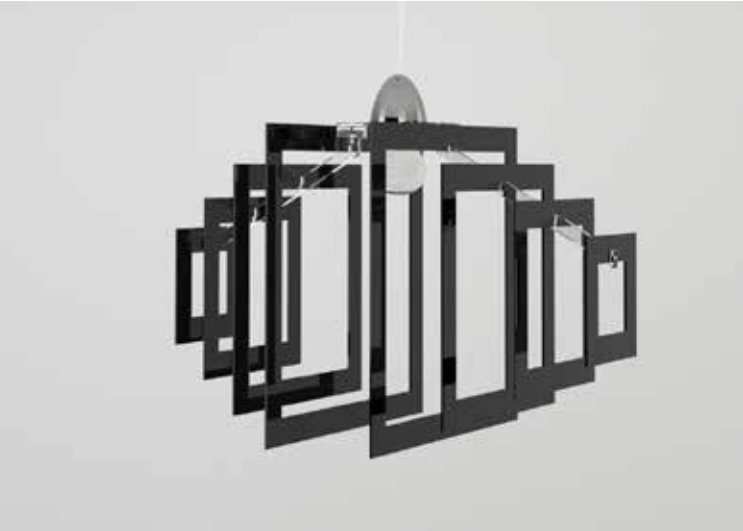

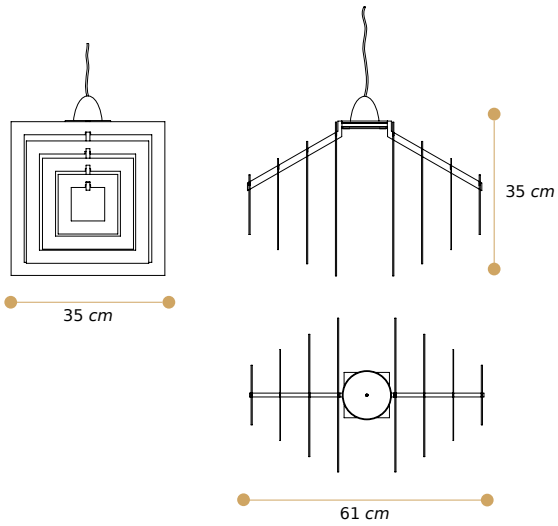

Alette sp.3mm - Disponibili in tutte le nostre colorazioni
Attacchi sp.10mm/sp.5mm - Disponibili SOLO trasparenti
Supporto sospensione - Acciaio Cromato
Cavo elettrico trasparente - Regolabile fino a 80cm

CODICE	MODELLO	DIMENSIONI
1504	FRAME	L61xP35xH35 cm

FLORA

Lampadina attacco E27 a led o a basso consumo (NON in dotazione)
Si sconsiglia l'uso di lampadina ad incandescenza

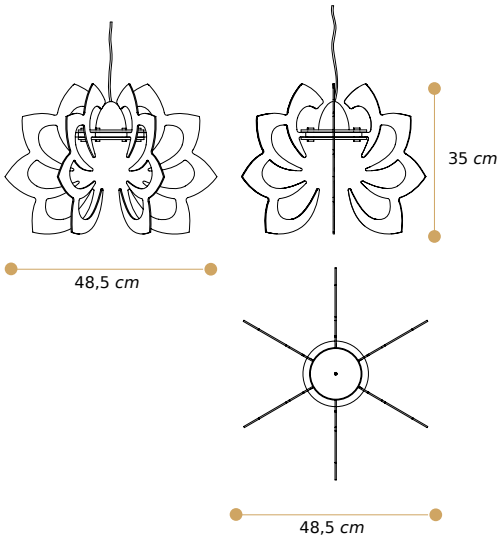

Alette sp.3mm - Disponibili in tutte le nostre colorazioni
Attacchi sp.10mm/sp.5mm - Disponibili SOLO trasparenti
Supporto sospensione - Acciaio Cromato
Cavo elettrico trasparente - Regolabile fino a 80cm

CODICE	MODELLO	DIMENSIONI
1505	FLORA	Ø48,5xH35 cm

STILE

Lampadina attacco E27 a led o a basso consumo (NON in dotazione)
Si sconsiglia l'uso di lampadina ad incandescenza

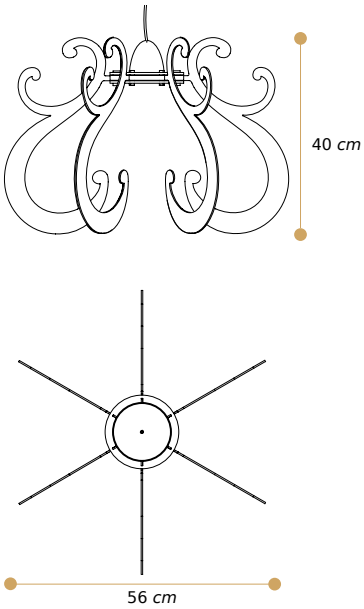

Alette sp.3mm - Disponibili in tutte le nostre colorazioni
Attacchi sp.10mm/sp.5mm - Disponibili SOLO trasparenti
Supporto sospensione - Acciaio Cromato
Cavo elettrico trasparente - Regolabile fino a 80cm

CODICE	MODELLO	DIMENSIONI
1500	STILE	Ø56xH40 cm

PRIMAVERA

Lampadina attacco E27 a led o a basso consumo (NON in dotazione)
Si sconsiglia l'uso di lampadina ad incandescenza

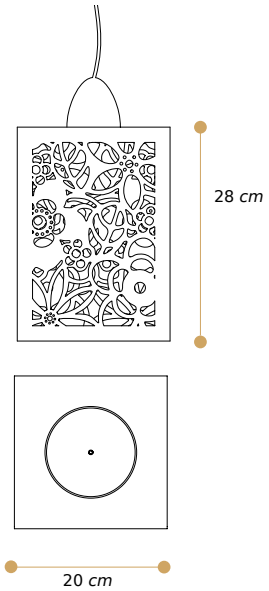

Alette sp.3mm - Disponibili in tutte le nostre colorazioni
Attacchi sp.10mm/sp.5mm - Disponibili SOLO trasparenti
Supporto sospensione - Acciaio Cromato
Cavo elettrico trasparente - Regolabile fino a 80cm

CODICE	MODELLO	DIMENSIONI
1507	PRIMAVERA	L20xP20xH28 cm

QUADRO

Lampadina attacco E27 a led o a basso consumo (NON in dotazione)
Si sconsiglia l'uso di lampadina ad incandescenza

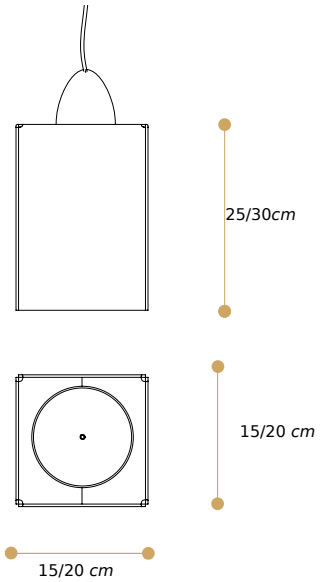

Alette sp.3mm - Disponibili in tutte le nostre colorazioni
Attacchi sp.10mm/sp.5mm - Disponibili SOLO trasparenti
Supporto sospensione - Acciaio Cromato
Cavo elettrico trasparente - Regolabile fino a 80cm

CODICE	MODELLO	DIMENSIONI
1506	QUADRO	L15xP15xH25 cm
1506G	QUADRO GRANDE	L20xP20xH30 cm

OBLIQUA/1

Lampadina attacco E27 a led o a basso consumo (NON in dotazione)
Si sconsiglia l'uso di lampadina ad incandescenza

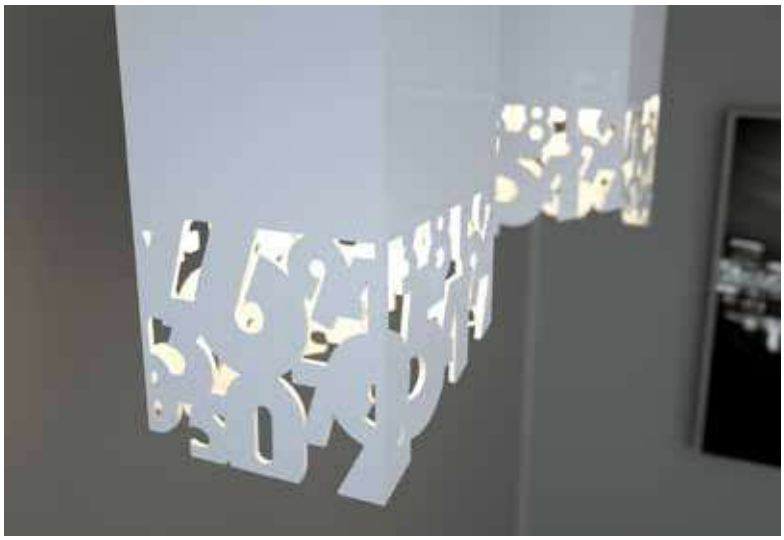

Plexiglass sp.3mm - Disponibile in tutte le nostre colorazioni

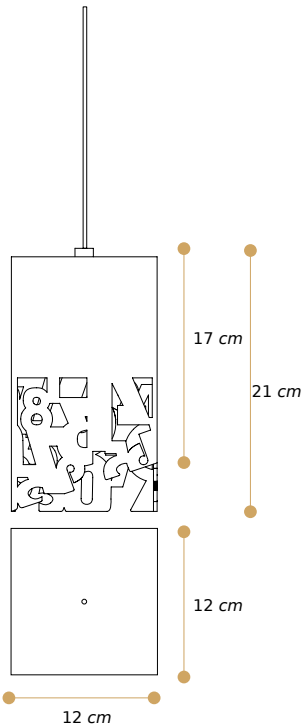

CODICE	MODELLO	DIMENSIONI
OB001	OBLIQUA 1	L12xP12xH17/21 cm

OBLIQUA/2

Lampadina attacco E27 a led o a basso consumo (NON in dotazione)
Si sconsiglia l'uso di lampadina ad incandescenza

Plexiglass sp.3mm - Disponibile in tutte le nostre colorazioni

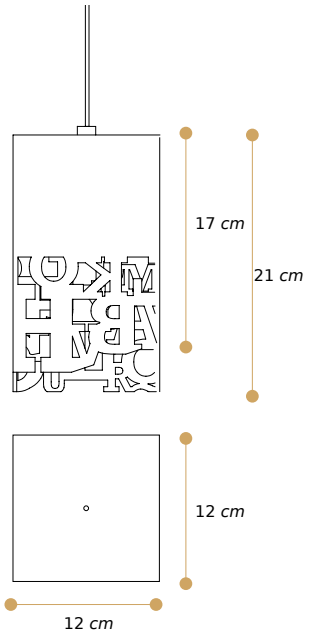

CODICE	MODELLO	DIMENSIONI
OB002	OBLIQUA 2	L12xP12xH17/21 cm

OBLIQUA/3

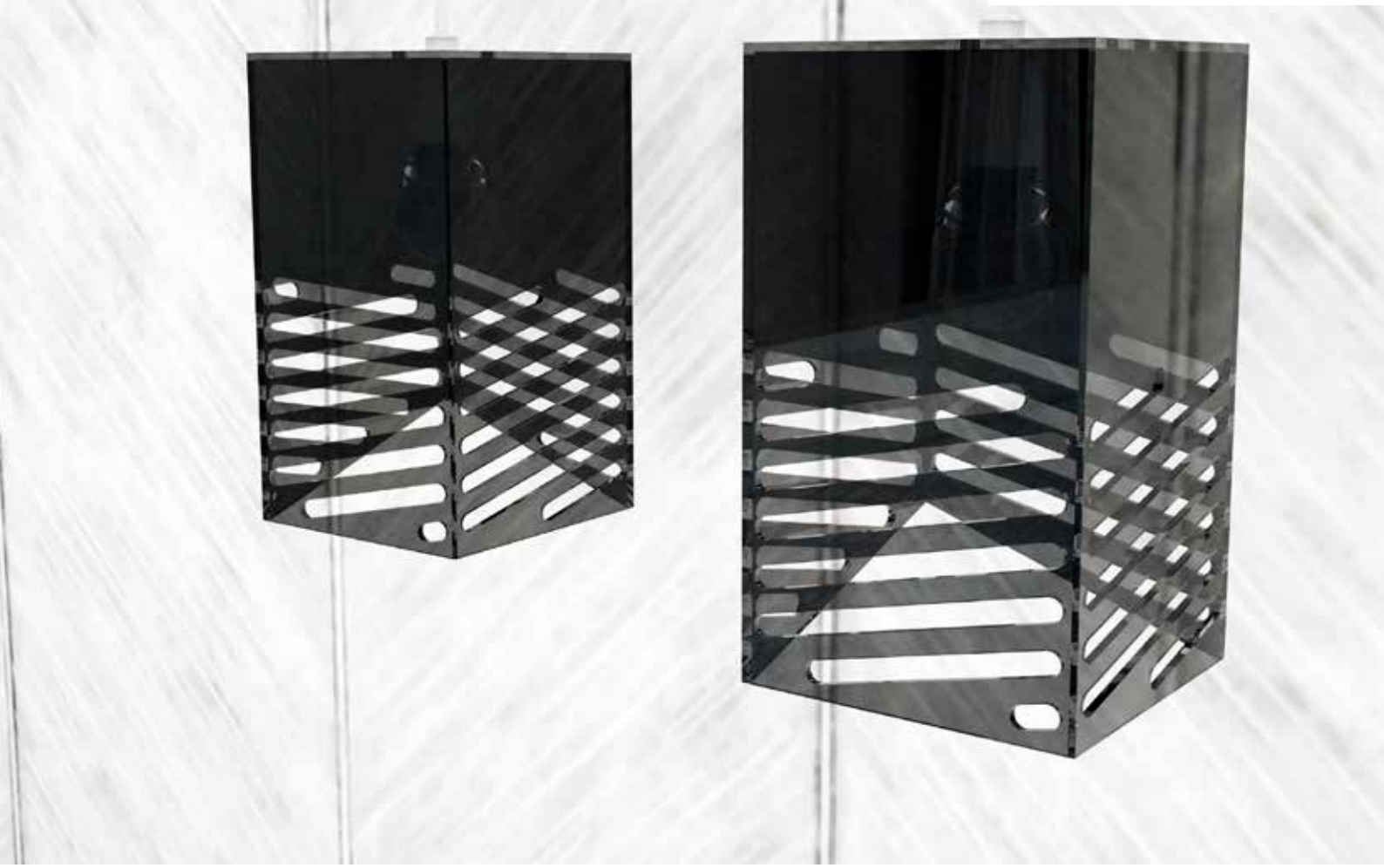

Lampadina attacco E27 a led o a basso consumo (NON in dotazione)
Si sconsiglia l'uso di lampadina ad incandescenza

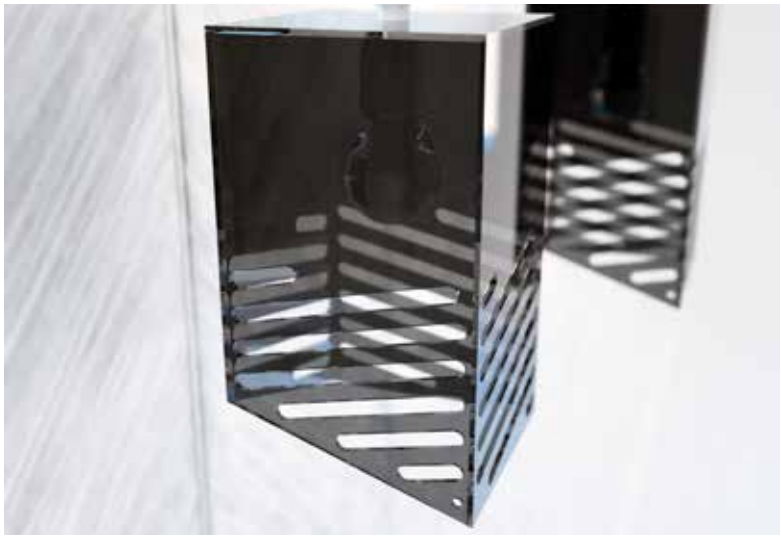

Plexiglass sp.3mm - Disponibile in tutte le nostre colorazioni

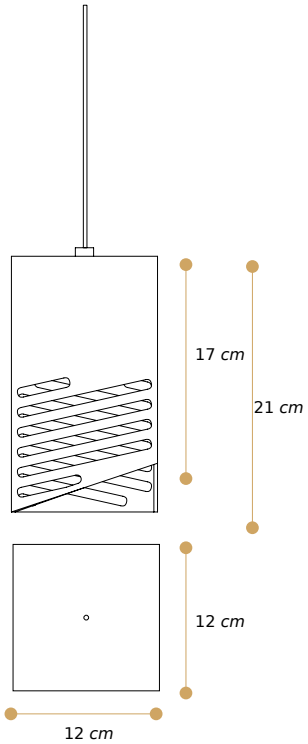

CODICE	MODELLO	DIMENSIONI
OB003	OBLIQUA 3	L12xP12xH17/21 cm

OBLIQUA/4

Lampadina attacco E27 a led o a basso consumo (NON in dotazione)
Si sconsiglia l'uso di lampadina ad incandescenza

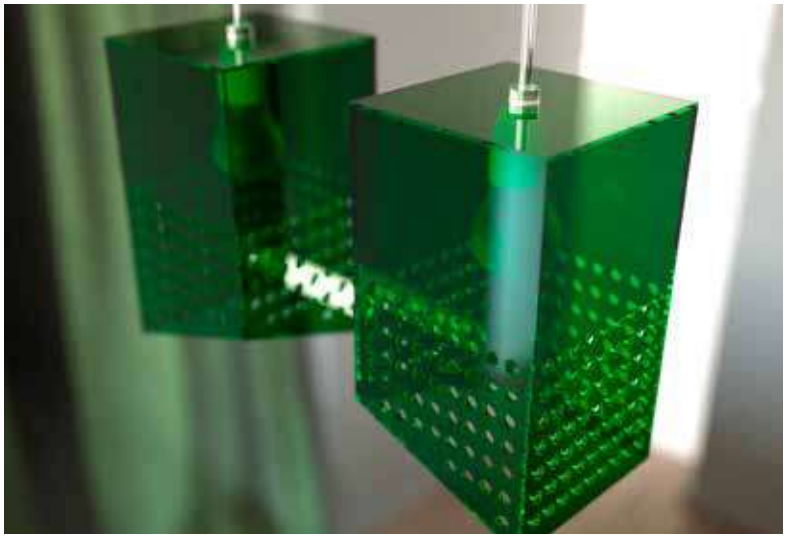

Plexiglass sp.3mm - Disponibile in tutte le nostre colorazioni

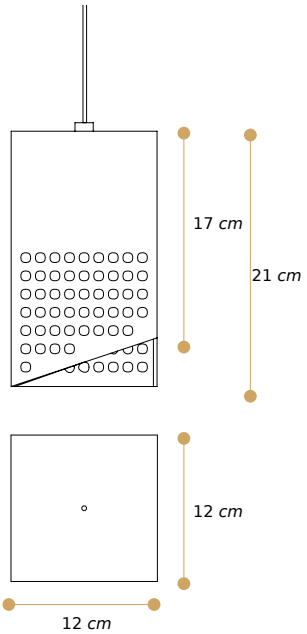

CODICE	MODELLO	DIMENSIONI
OB004	OBLIQUA 4	L12xP12xH17/21 cm

OBLIQUA/5

Lampadina attacco E27 a led o a basso consumo (NON in dotazione)
Si sconsiglia l'uso di lampadina ad incandescenza

Plexiglass sp.3mm - Disponibile in tutte le nostre colorazioni

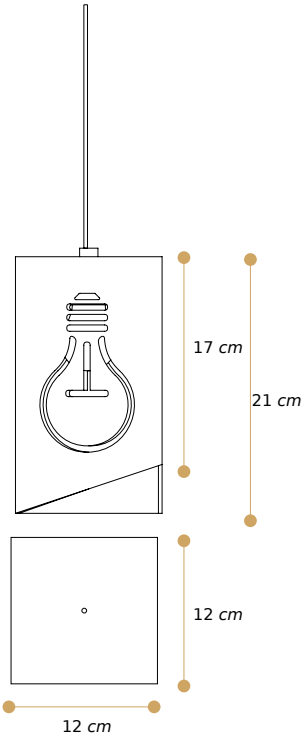

CODICE	MODELLO	DIMENSIONI
OB005	OBLIQUA 5	L12xP12xH17/21 cm

OBLIQUA/6

Lampadina attacco E27 a led o a basso consumo (NON in dotazione)
Si sconsiglia l'uso di lampadina ad incandescenza

Plexiglass sp.3mm - Disponibile in tutte le nostre colorazioni

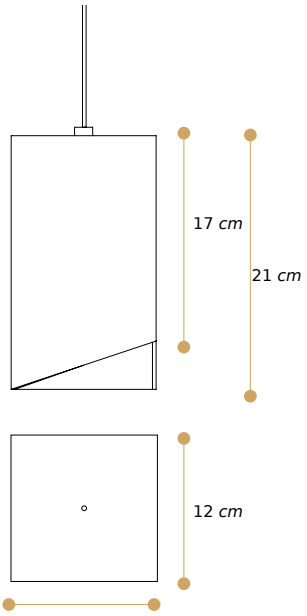

CODICE	MODELLO	DIMENSIONI
OB006	OBLIQUA 6	L12xP12xH17/21 cm

FLEXA

Lampadina attacco E27 a led o a basso consumo (NON in dotazione)
Si sconsiglia l'uso di lampadina ad incandescenza

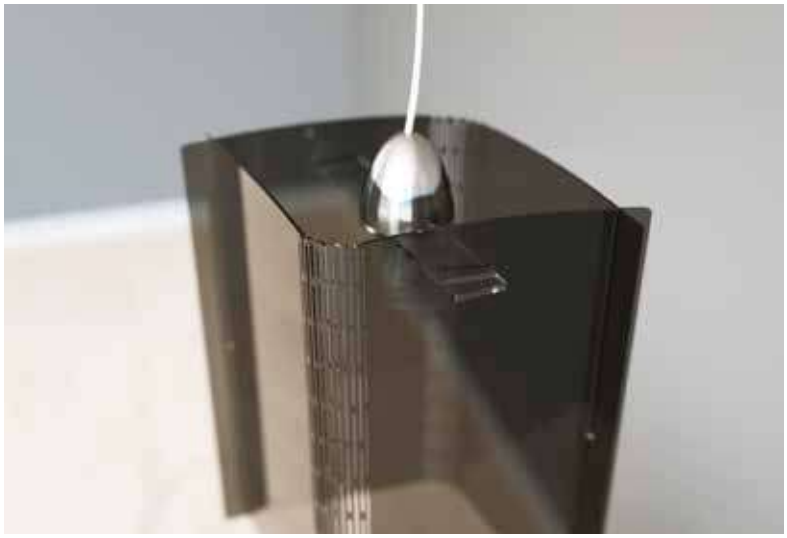

Plexiglass sp.3mm - Disponibile in tutte le nostre colorazioni

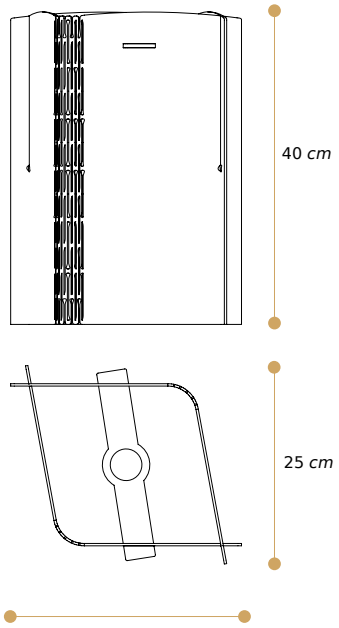

CODICE	MODELLO	DIMENSIONI
FLX01	LAMPADA FLEXA	L29xP25xH40 cm

FLEXA

Lampadina attacco E27 a led o a basso consumo (NON in dotazione)
Si sconsiglia l'uso di lampadina ad incandescenza

Plexiglass sp.3mm - Disponibile in tutte le nostre colorazioni

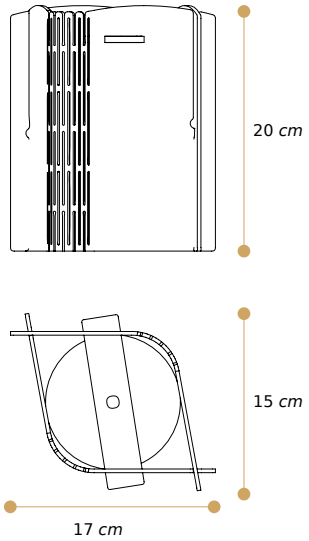

CODICE	MODELLO	DIMENSIONI
FLX02	LAMPADA FLEXA PICCOLA	L17xP15xH20 cm

FLEXA

Lampadina attacco E27 a led o a basso consumo (NON in dotazione)
Si sconsiglia l'uso di lampadina ad incandescenza

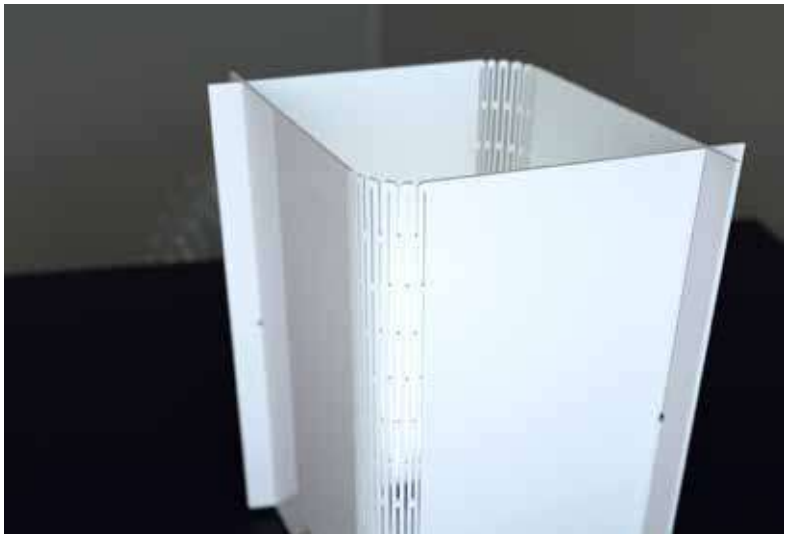

Plexiglass sp.3mm - Disponibile in tutte le nostre colorazioni

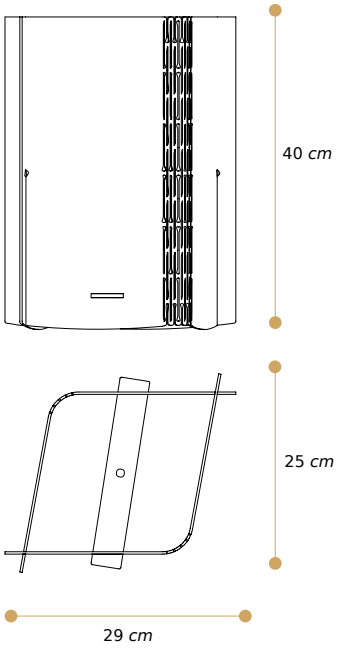

CODICE	MODELLO	DIMENSIONI
FLX03	LAMPADA FLEXA APPOGGIO	L29xP25xH40 cm

LUI / LEI

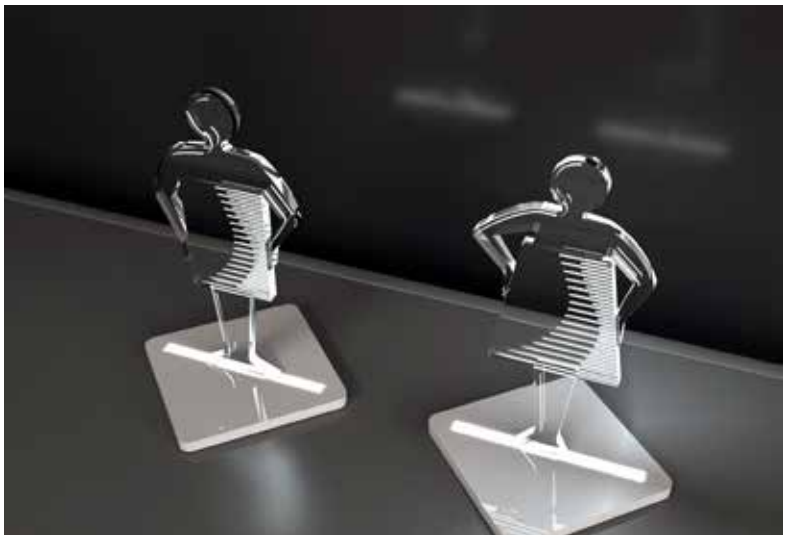

Lampada sp.10mm _ Disponibile SOLO trasparente
Basetta sp.10mm _ Disponibile Bianco o Nero
NB:In fase d'ordine specificare il colore della basetta

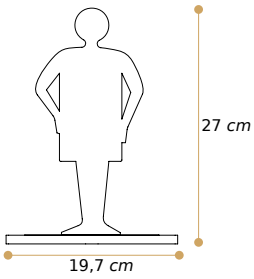

LUI

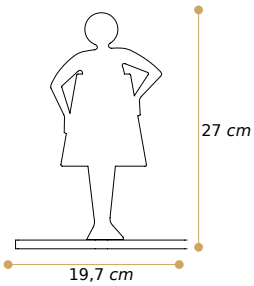

LEI

CODICE	MODELLO	DIMENSIONI
1558	LUI	L19,7xP19,7xH27 cm
1559	LEI	L19,7xP19,7xH27 cm

SU

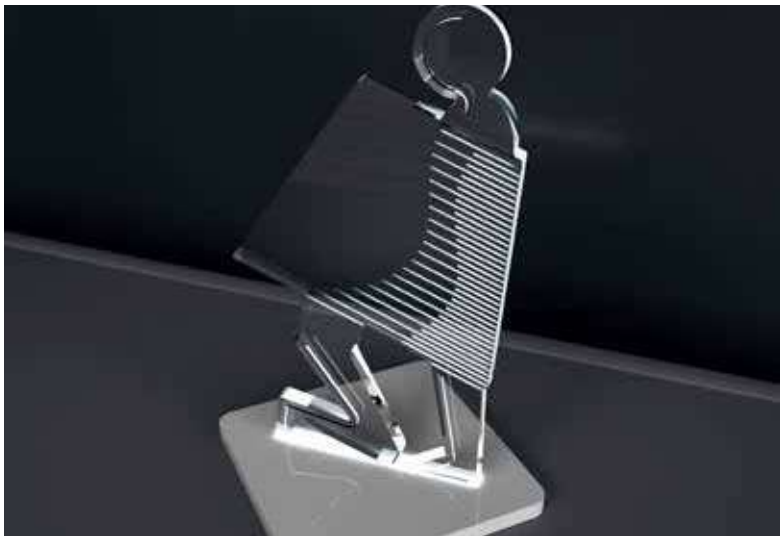

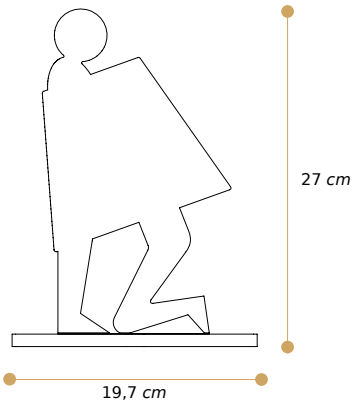

Lampada sp.10mm _ Disponibile SOLO trasparente
Basetta sp.10mm _ Disponibile Bianco o Nero
NB:In fase d'ordine specificare il colore della basetta

CODICE	MODELLO	DIMENSIONI
1557	SU	L19,7xP19,7xH27 cm

DUO

Lampada sp.10mm _ Disponibile SOLO trasparente
Basetta sp.10mm _ Disponibile Bianco o Nero
NB:In fase d'ordine specificare il colore della basetta

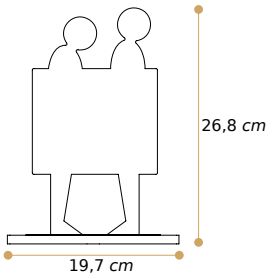

DUO 1

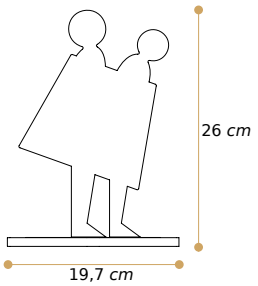

DUO 2

CODICE	MODELLO	DIMENSIONI
1563	DUO 1	L19,7xP19,7xH26,8 cm
1564	DUO 2	L19,7xP19,7xH26 cm

SOLO

Lampada sp.10mm _ Disponibile SOLO trasparente
Basetta sp.10mm _ Disponibile Bianco o Nero
NB:In fase d'ordine specificare il colore della basetta

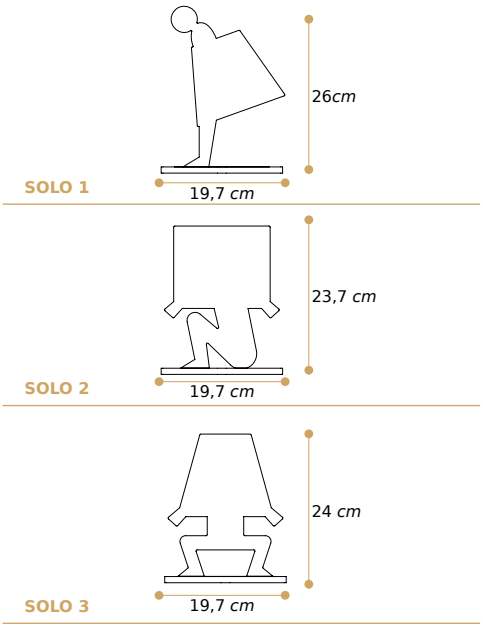

CODICE	MODELLO	DIMENSIONI
1560	SOLO 1	L19,7xP19,7xH26 cm
1561	SOLO 2	L19,7xP19,7xH23,7 cm
1562	SOLO 3	L19,7xP19,7xH24 cm

OBLIQUA/1

Lampadina attacco E27 a led o a basso consumo (NON in dotazione)
Si sconsiglia l'uso di lampadina ad incandescenza

Plexiglass sp.3mm - Disponibile in tutte le nostre colorazioni

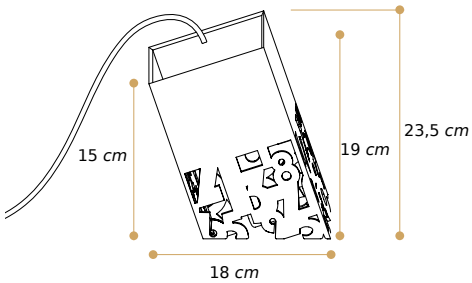

CODICE	MODELLO	DIMENSIONI
OB01A	OBLIQUA 1 APPOGGIO	L12xP12xH21 cm

OBLIQUA/2

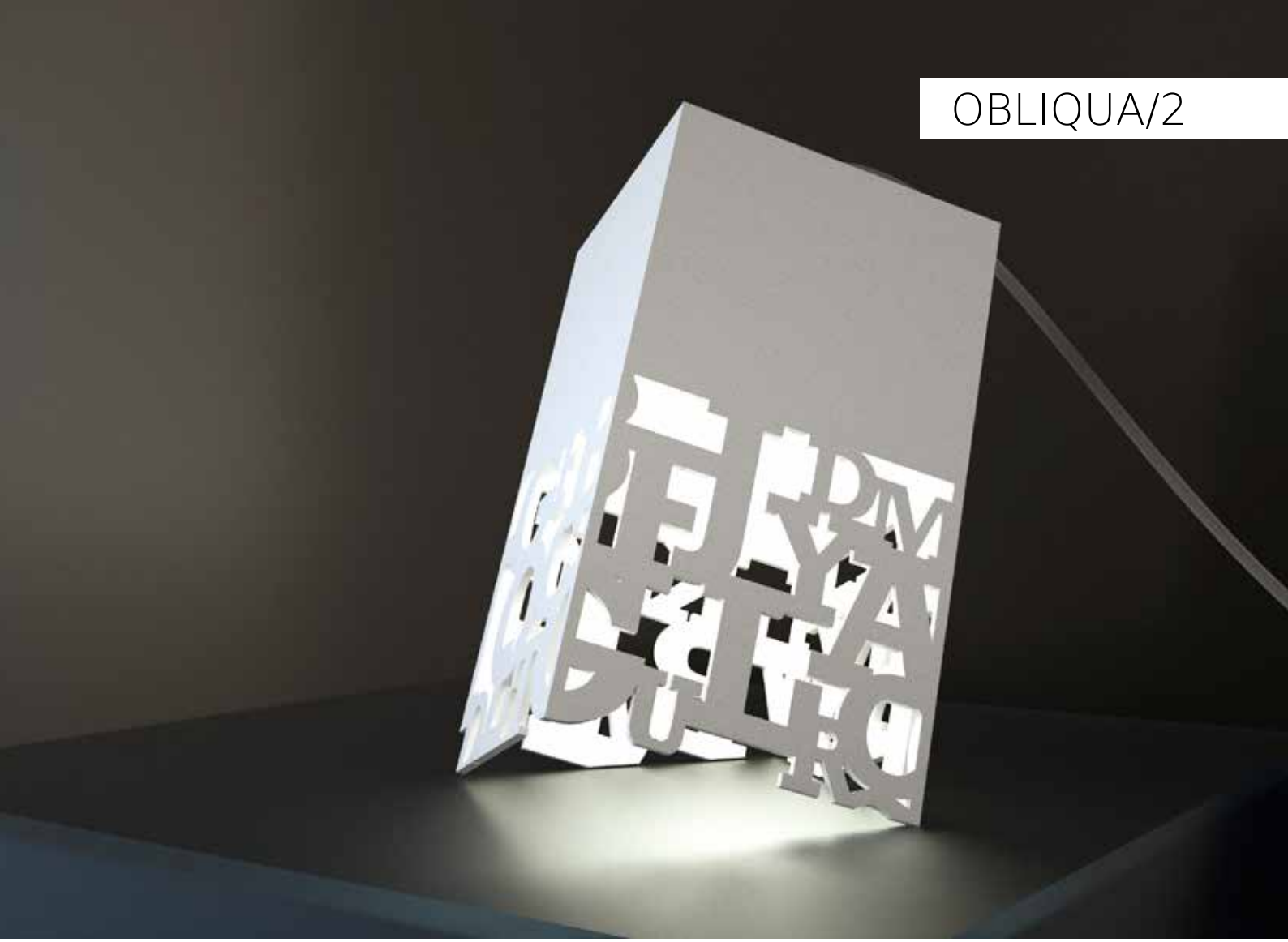

Lampadina attacco E27 a led o a basso consumo (NON in dotazione)
Si sconsiglia l'uso di lampadina ad incandescenza

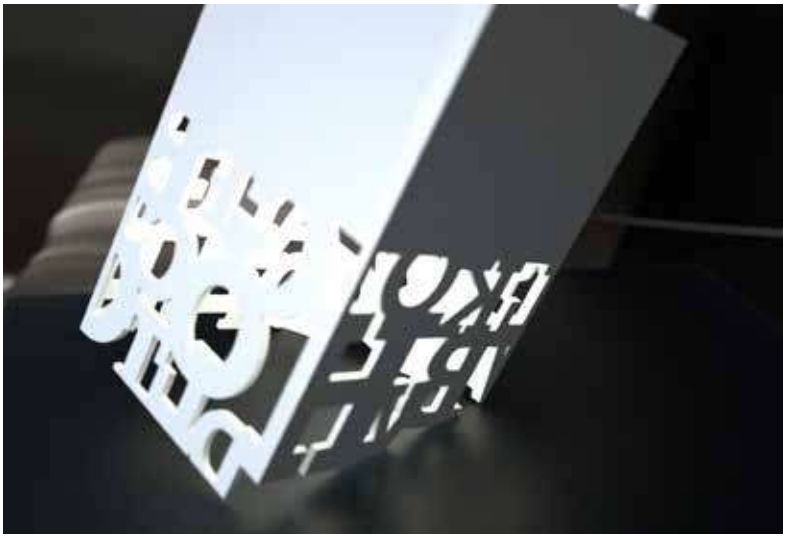

Plexiglass sp.3mm - Disponibile in tutte le nostre colorazioni

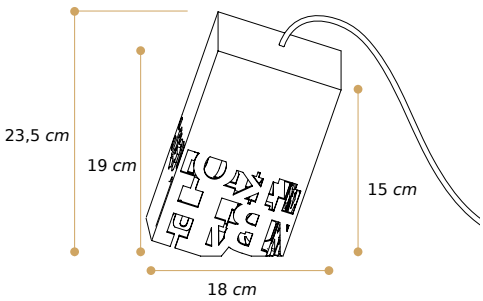

CODICE	MODELLO	DIMENSIONI
OB02A	OBLIQUA 2 APPOGGIO	L12xP12xH21 cm

OBLIQUA/3

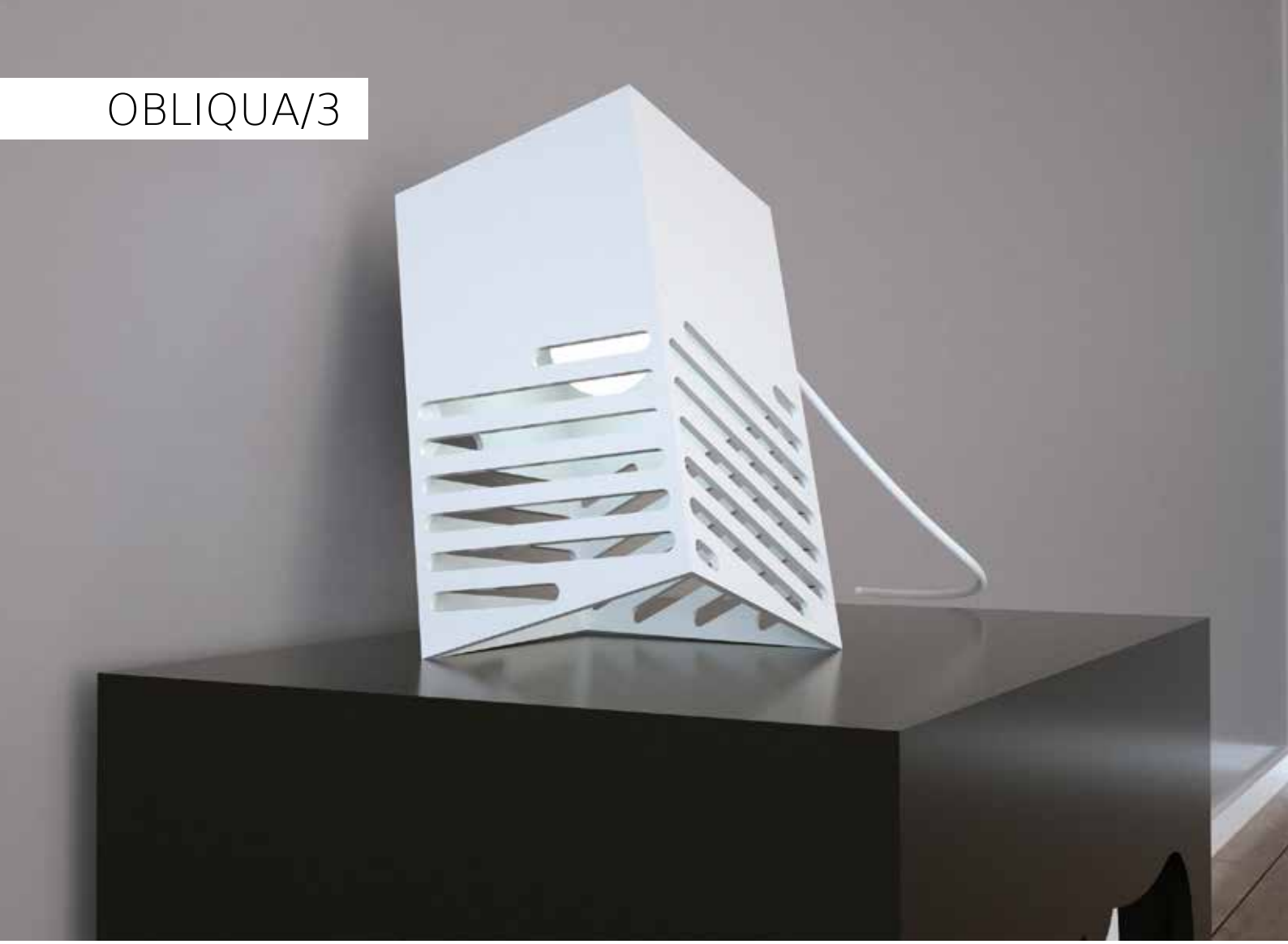

Lampadina attacco E27 a led o a basso consumo (NON in dotazione)
Si sconsiglia l'uso di lampadina ad incandescenza

Plexiglass sp.3mm - Disponibile in tutte le nostre colorazioni

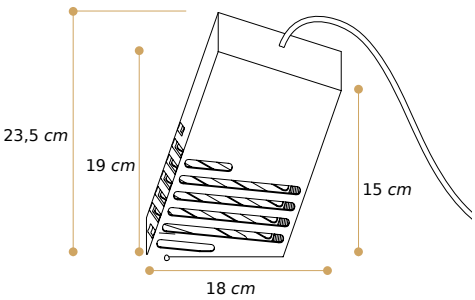

CODICE	MODELLO	DIMENSIONI
OB03A	OBLIQUA 3 APPOGGIO	12xP12xH21 cm

OBLIQUA/4

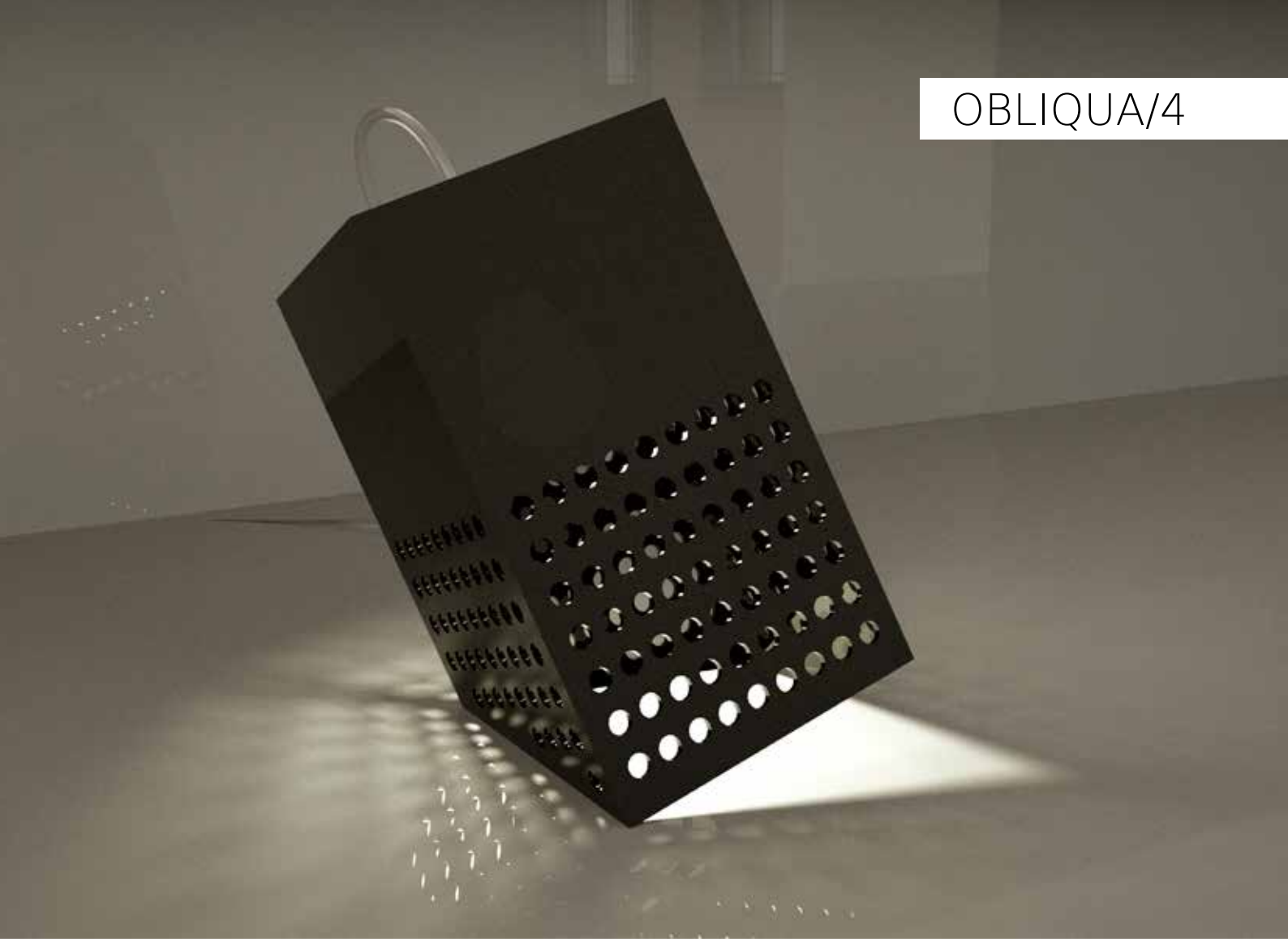

Lampadina attacco E27 a led o a basso consumo (NON in dotazione)
Si sconsiglia l'uso di lampadina ad incandescenza

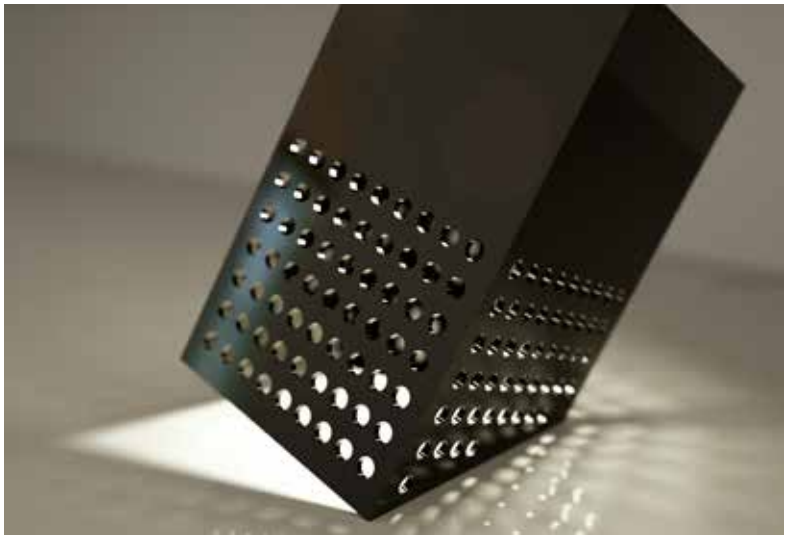

Plexiglass sp.3mm - Disponibile in tutte le nostre colorazioni

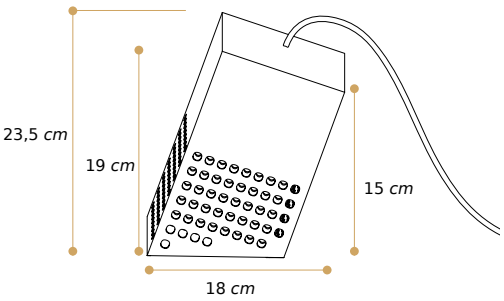

CODICE	MODELLO	DIMENSIONI
OB04A	OBLIQUA 4 APPOGGIO	L12xP12xH21 cm

OBLIQUA/5

Lampadina attacco E27 a led o a basso consumo (NON in dotazione)
Si sconsiglia l'uso di lampadina ad incandescenza

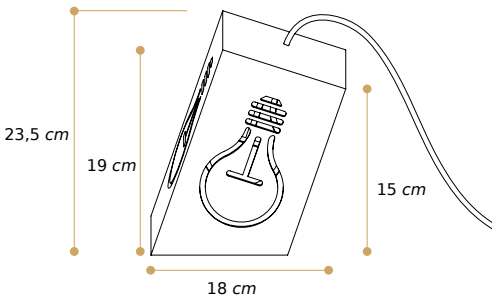

Plexiglass sp.3mm - Disponibile in tutte le nostre colorazioni

CODICE	MODELLO	DIMENSIONI
OB05A	OBLIQUA 5 APPOGGIO	L12xP12xH21 cm

OBLIQUA/6

Lampadina attacco E27 a led o a basso consumo (NON in dotazione)
Si sconsiglia l'uso di lampadina ad incandescenza

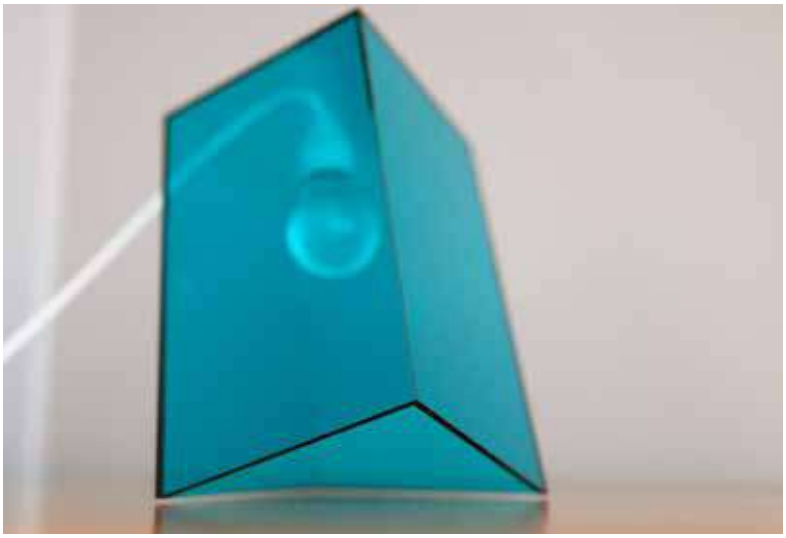

Plexiglass sp.3mm - Disponibile in tutte le nostre colorazioni

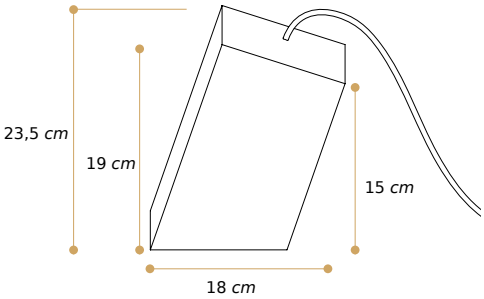

CODICE	MODELLO	DIMENSIONI
OB06A	OBLIQUA 6 APPOGGIO	L12xP12xH21 cm

GATTO/GUFO

Lampadina attacco E27 a led o a basso consumo (NON in dotazione)
Si sconsiglia l'uso di lampadina ad incandescenza

Plexiglass sp.3mm - Disponibile in tutte le nostre colorazioni

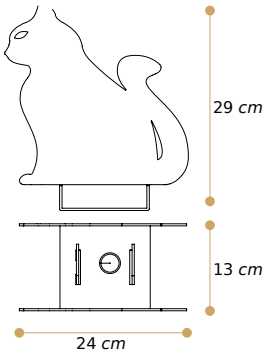

GATTO

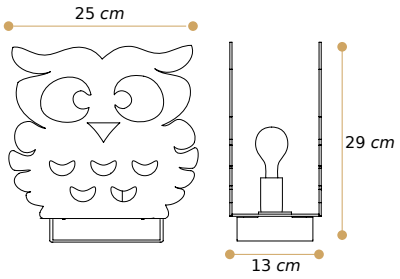

GUFO

CODICE	MODELLO	DIMENSIONI
1553	GATTO	L24xP13xH29 cm
1554	GUFO	L25xP13xH29 cm

IMPERO/AUREA

Lampadina attacco E27 a led o a basso consumo (NON in dotazione)
Si sconsiglia l'uso di lampadina ad incandescenza

Plexiglass sp.3mm - Disponibile in tutte le nostre colorazioni

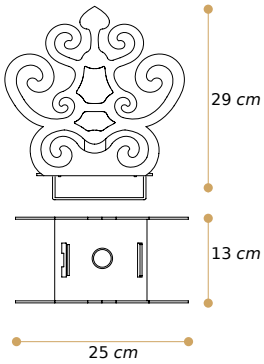

IMPERO

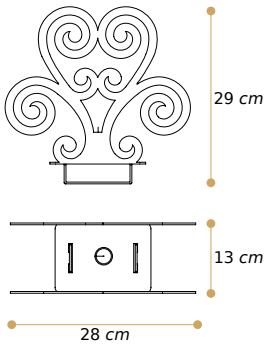

CUORE

CODICE	MODELLO	DIMENSIONI
1551	IMPERO	L25xP13xH29 cm
1550	AUREA	L28xP13xH29 cm

CUORE/INDIA

Lampadina attacco E27 a led o a basso consumo (NON in dotazione)
Si sconsiglia l'uso di lampadina ad incandescenza

Plexiglass sp.3mm - Disponibile in tutte le nostre colorazioni

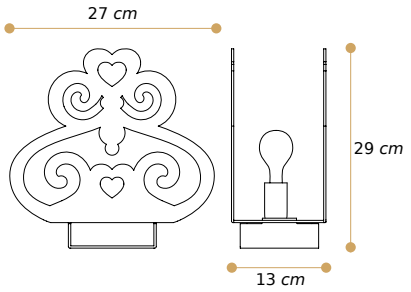

CUORE

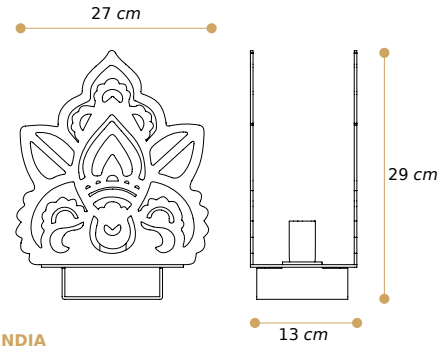

INDIA

CODICE	MODELLO	NI
1555	INDIA	L27xP13xH29 cm
1552	CUORE	L27xP13xH29 cm

EARTH

Lampada Led 16W 230V in dotazione

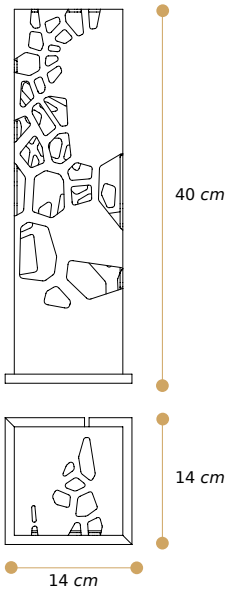

Plexiglass sp.5mm - Disponibile Opal, Bianco e Nero
Base sp.10mm - Colore abbinato alla Paralume
Su richiesta, la base può essere realizzata nella colorazione Trasparente

CODICE	MODELLO	DIMENSIONI
EH001	EARTH	L14xP14xH40 cm

FIRE

Lampada Led 16W 230V in dotazione

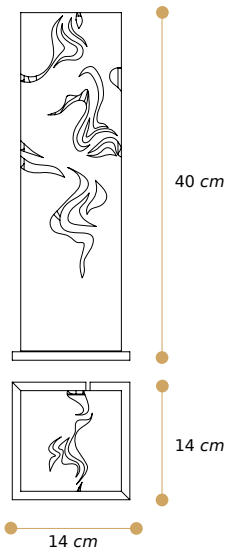

Plexiglass sp.5mm - Disponibile Opal, Bianco e Nero
Base sp.10mm - Colore abbinato alla Paralume
Su richiesta, la base può essere realizzata nella colorazione Trasparente

CODICE	MODELLO	DIMENSIONI
FR001	FIRE	L14xP14xH40 cm

WIND

Lampada Led 16W 230V in dotazione

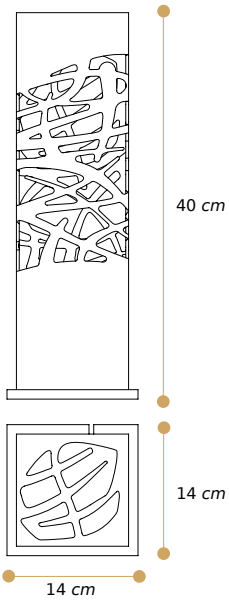

Plexiglass sp.5mm - Disponibile Opal, Bianco e Nero
Base sp.10mm - Colore abbinato alla Paralume
Su richiesta, la base può essere realizzata nella colorazione Trasparente

CODICE	MODELLO	DIMENSIONI
WD001	WIND	L14xP14xH40 cm

WATER

Lampada Led 16W 230V in dotazione

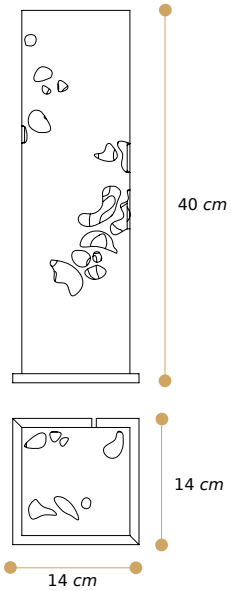

Plexiglass sp.5mm - Disponibile Opal, Bianco e Nero
Base sp.10mm - Colore abbinato alla Paralume
Su richiesta, la base può essere realizzata nella colorazione Trasparente

CODICE	MODELLO	DIMENSIONI
WR001	WATER	L14xP14xH40 cm

LINEA

Lampada Led 16W 230V in dotazione

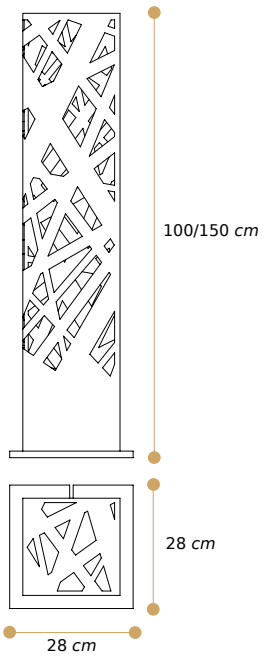

Plexiglass sp.5mm - Disponibile Opal, Bianco e Nero
Base sp.10mm - Colore abbinato alla Paralume
Su richiesta, la base può essere realizzata nella colorazione Trasparente

CODICE	MODELLO	DIMENSIONI
LN100	LINEA	L28xP28xH100 cm
LN150	LINEA 150	L28xP28xH150 cm

CURVA

Lampada Led 16W 230V in dotazione

Plexiglass sp.5mm - Disponibile Opal, Bianco e Nero
Base sp.10mm - Colore abbinato alla Paralume
Su richiesta, la base può essere realizzata nella colorazione Trasparente

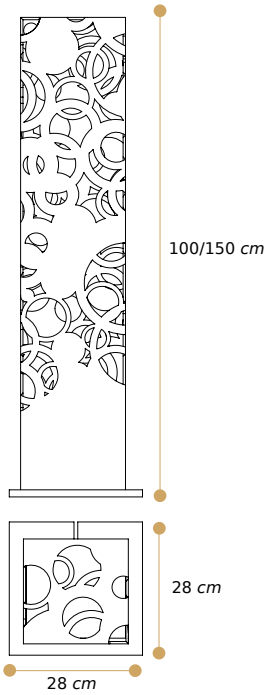

CODICE	MODELLO	DIMENSIONI
CR100	CURVA	L28xP28xH100 cm
CR150	CURVA 150	L28xP28xH150 cm

TRIA

Lampada Led 16W 230V in dotazione

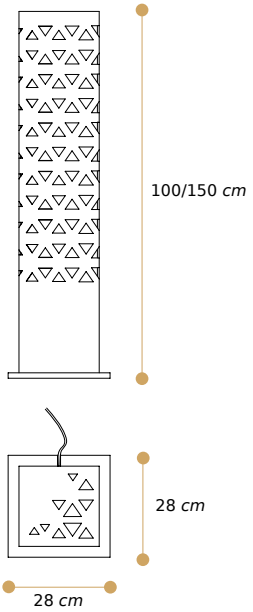

Plexiglass sp.5mm - Disponibile Opal, Bianco e Nero
Base sp.10mm - Colore abbinato alla Paralume
Su richiesta, la base può essere realizzata nella colorazione Trasparente

CODICE	MODELLO	DIMENSIONI
TR100	TRIA	L28xP28xH100 cm
TR150	TRIA150	L28xP28xH150 cm

QUADRA

Lampada Led 16W 230V in dotazione

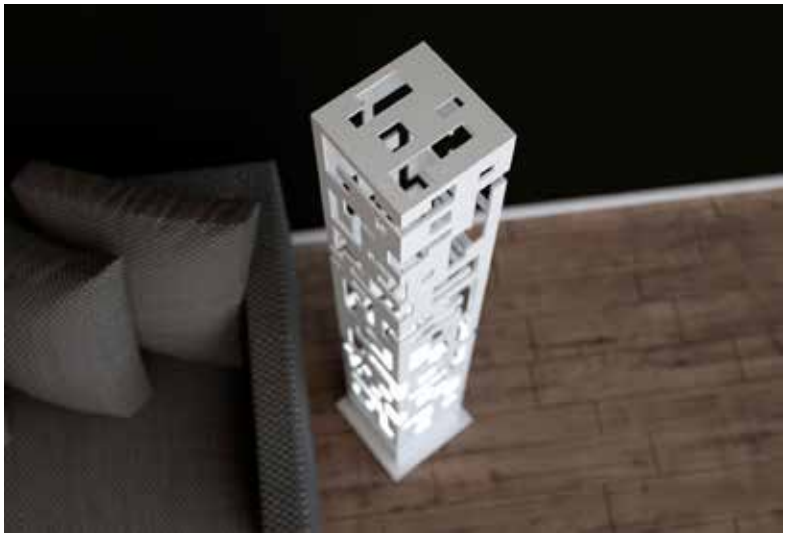

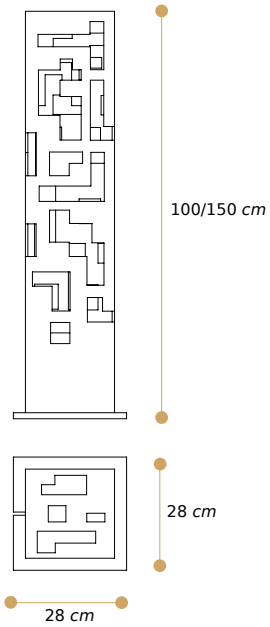

Plexiglass sp.5mm - Disponibile Opal, Bianco e Nero
Base sp.10mm - Colore abbinato alla Paralume
Su richiesta, la base può essere realizzata nella colorazione Trasparente

CODICE	MODELLO	DIMENSIONI
QU100	QUADRA	L28xP28xH100 cm
QU150	QUADRA 150	L28xP28xH150 cm